混合ダブルス　一般（混一般）

１位トーナメント

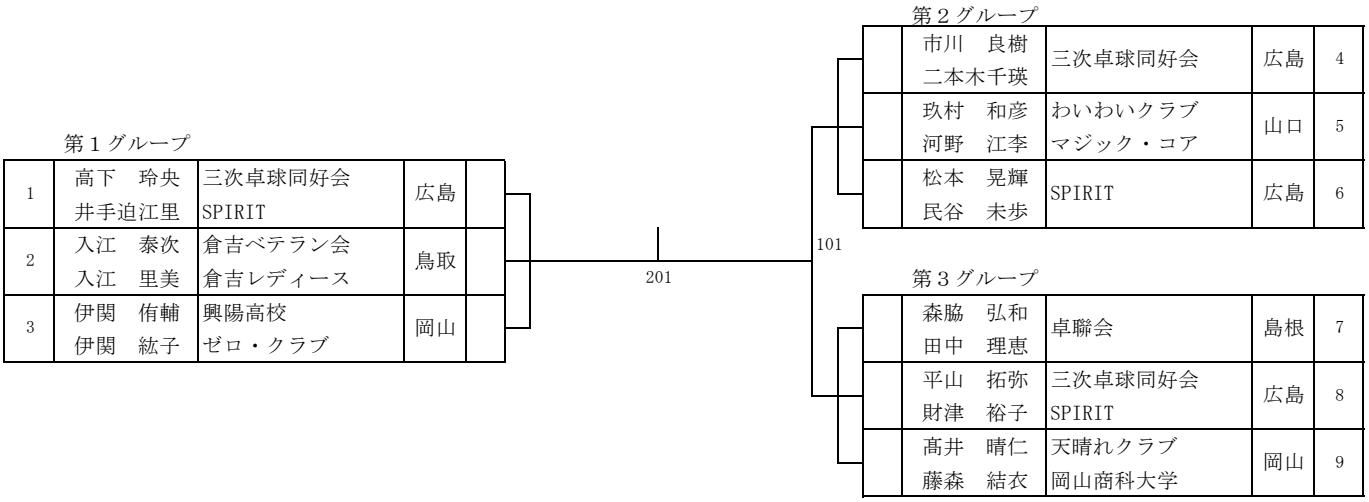

２位トーナメント

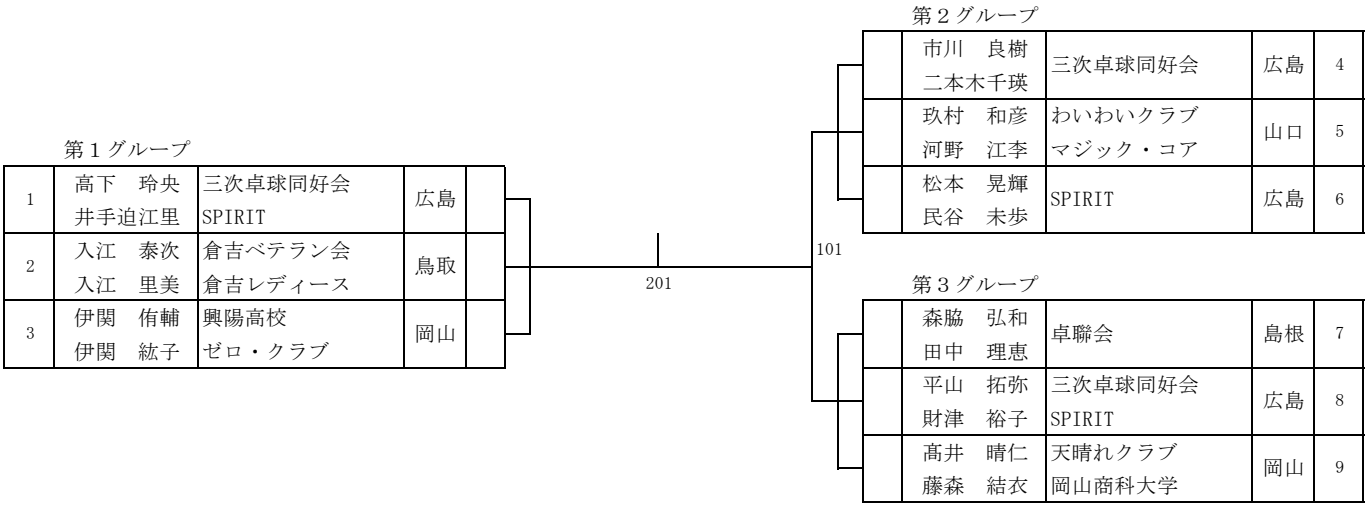

３位トーナメント

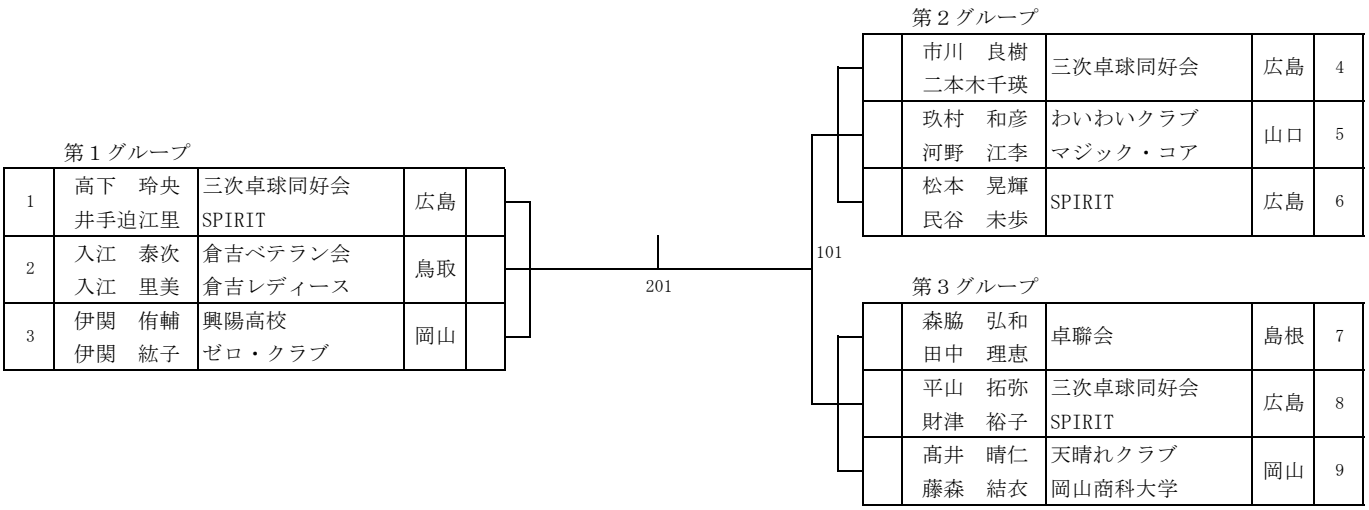

混合ダブルス　８０（混８０）

１位トーナメント

第１グループ

1	錦織　孝 江角美和子	斐川クラブ	島根	
2	難波　章 菅重　淳子	呉夢TTC 竹友クラブ	広島	
3	大田垣博之 東川　弘美	リージョン ツー・ワイテック㈱	広島	
4	藤澤　努 久保田麻里	ＣＯＬＯＲ モンキーズ	岡山	

第２グループ

5	黄　飛 樽本まゆみ	あさきたクラブ SPIRIT	広島	
6	山本　一博 盛田　洋子	米里 らふらんす	鳥取	
7	奥田　英司 有福　理沙	ばらの町卓球場 ピンポン府中	広島	

101　201　102

第３グループ

	小路　雅則 小路こずえ	はやぶさクラブ	山口	8
	麻木　延郎 稲田　哉子	浜坂卓球	鳥取	9
	中村　信彦 大野智津代	あさきたクラブ 寺西クラブ	広島	10

第４グループ

	武田　真悟 小林真理子	ONE LINK	広島	11
	中村紋太郎 奥田　邦江	オレンジ	島根	12
	中野由起男 山口　益加	あさきたクラブ SPIRIT	広島	13

２位トーナメント

第１グループ

1	錦織　孝 江角美和子	斐川クラブ	島根	
2	難波　章 菅重　淳子	呉夢TTC 竹友クラブ	広島	
3	大田垣博之 東川　弘美	リージョン ツー・ワイテック㈱	広島	
4	藤澤　努 久保田麻里	ＣＯＬＯＲ モンキーズ	岡山	

第２グループ

5	黄　飛 樽本まゆみ	あさきたクラブ SPIRIT	広島	
6	山本　一博 盛田　洋子	米里 らふらんす	鳥取	
7	奥田　英司 有福　理沙	ばらの町卓球場 ピンポン府中	広島	

101　201　102

第３グループ

	小路　雅則 小路こずえ	はやぶさクラブ	山口	8
	麻木　延郎 稲田　哉子	浜坂卓球	鳥取	9
	中村　信彦 大野智津代	あさきたクラブ 寺西クラブ	広島	10

第４グループ

	武田　真悟 小林真理子	ONE LINK	広島	11
	中村紋太郎 奥田　邦江	オレンジ	島根	12
	中野由起男 山口　益加	あさきたクラブ SPIRIT	広島	13

3位・4位トーナメント

第1Gの3位

第2Gの3位

201　301　202　101

第3Gの3位

第1Gの4位

第4Gの3位

混合ダブルス　１００（混１００）

１位トーナメント

第１グループ

1	和田守　一 山﨑　規子	斐川クラブ	島根		
2	佐々木　努 福田　明子	USTS 福田卓球	山口		
3	小池　達也 布施　純子	こなみクラブ	岡山		
4	盛田　哲史 尾崎　福子	Ｅｎｊｏｙ 浜坂卓球	鳥取		

第２グループ

5	下野　隆廣 近藤　純子	JFE福山	広島		
6	河原　嘉之 川西真由美	平田卓ポン会	島根		
7	山口　義則 小藤　恵子	ＴＥＡＭ山 Peach Club	岡山		

第３グループ

8	松山　浩二 山根　征代	松徳クラブ VINTAGE	島根		
9	大橋　哲二 今井美保子	吉備卓心会 高島クラブ	岡山		
10	奥村　浩二 恩田　美雪	ＮＯＡＨ	鳥取		

第４グループ

11	吉松　慎治 小橋　京子	倉田クラブ きしらーく	岡山		
12	坂本　秀俊 河原　　香	平田卓ポン会	島根		
13	渡邊　博幸 吉本　　恵	廿日市卓球 五日市メイツ	広島		

101

102

201

301

202

103

104

第５グループ

	山根　　浩 中尾紀美恵	浜坂卓球	鳥取	14	
	高木　　仁 堀内　潤子	三菱ケミカルクラブ D. ドゥリーム	岡山	15	
	大塚　崇士 大塚　桂子	島根県庁クラブ 津田クラブ	島根	16	

第６グループ

	西田　忠洋 西谷　美子	チームN. E. O	島根	17	
	大坪　　進 藤井　由美	翔和クラブ きらら	岡山	18	
	白川　昭二 西本　奈美	あさきたクラブ SPIRIT	広島	19	

第７グループ

	小野　純司 瀧本加代子	HEKIクラブ あんず	山口	20	
	妹尾　浩文 矢島　尚子	化繊ノズル Kさくら卓球	岡山	21	
	水原　　啓 石川　　恵	オレンジ	島根	22	

第８グループ

	岡　　靖治 森井美代子	平田卓ポン会	島根	23	
	上田　　明 鶴川　明子	高島クラブ	岡山	24	
	中野　行人 中野みゆき	倉吉ベテラン会 倉吉レディース	鳥取	25	

２位トーナメント

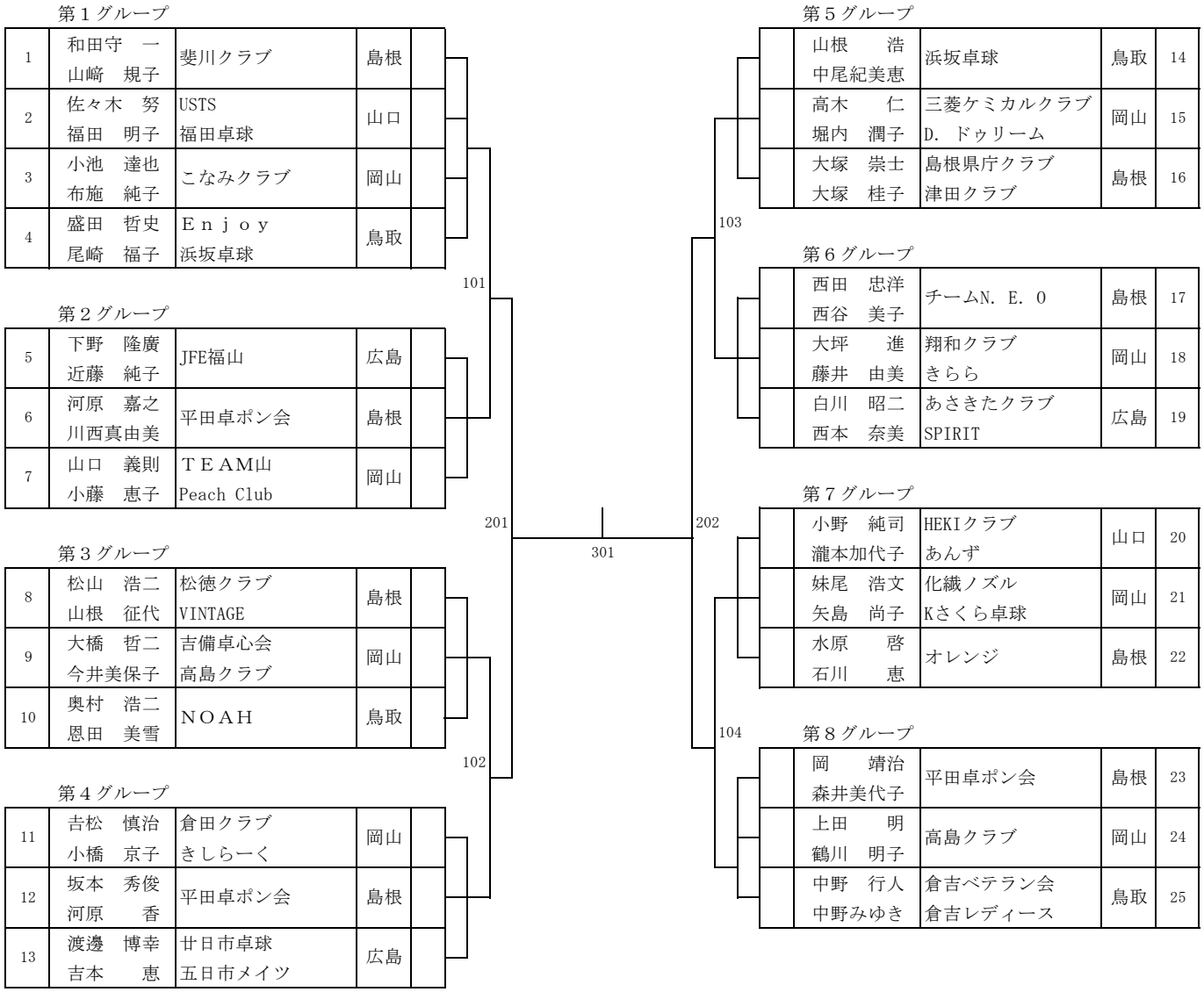
第１グループ
1 和田守　一 山﨑　規子 斐川クラブ 島根
2 佐々木　努 福田　明子 USTS 福田卓球 山口
3 小池　達也 布施　純子 こなみクラブ 岡山
4 盛田　哲史 尾崎　福子 Ｅｎｊｏｙ 浜坂卓球 鳥取
第２グループ
5 下野　隆廣 近藤　純子 JFE福山 広島
6 河原　嘉之 川西真由美 平田卓ポン会 島根
7 山口　義則 小藤　恵子 ＴＥＡＭ山 Peach Club 岡山
第３グループ
8 松山　浩二 山根　征代 松徳クラブ VINTAGE 島根
9 大橋　哲二 今井美保子 吉備卓心会 高島クラブ 岡山
10 奥村　浩二 恩田　美雪 ＮＯＡＨ 鳥取
第４グループ
11 吉松　慎治 小橋　京子 倉田クラブ きしらーく 岡山
12 坂本　秀俊 河原　　香 平田卓ポン会 島根
13 渡邊　博幸 吉本　　恵 廿日市卓球 五日市メイツ 広島
101
102
201
301
202
103
104
第５グループ
山根　　浩 中尾紀美恵 浜坂卓球 鳥取 14
高木　　仁 堀内　潤子 三菱ケミカルクラブ D. ドゥリーム 岡山 15
大塚　崇士 大塚　桂子 島根県庁クラブ 津田クラブ 島根 16
第６グループ
西田　忠洋 西谷　美子 チームN. E. O 島根 17
大坪　　進 藤井　由美 翔和クラブ きらら 岡山 18
白川　昭二 西本　奈美 あさきたクラブ SPIRIT 広島 19
第７グループ
小野　純司 瀧本加代子 HEKIクラブ あんず 山口 20
妹尾　浩文 矢島　尚子 化繊ノズル Kさくら卓球 岡山 21
水原　　啓 石川　　恵 オレンジ 島根 22
第８グループ
岡　　靖治 森井美代子 平田卓ポン会 島根 23
上田　　明 鶴川　明子 高島クラブ 岡山 24
中野　行人 中野みゆき 倉吉ベテラン会 倉吉レディース 鳥取 25

３位・４位トーナメント

第１グループ

1	和田守　一 山﨑　規子	斐川クラブ	島根	
2	佐々木　努 福田　明子	USTS 福田卓球	山口	
3	小池　達也 布施　純子	こなみクラブ	岡山	
4	盛田　哲史 尾崎　福子	Ｅｎｊｏｙ 浜坂卓球	鳥取	

第２グループ

5	下野　隆廣 近藤　純子	JFE福山	広島	
6	河原　嘉之 川西真由美	平田卓ポン会	島根	
7	山口　義則 小藤　恵子	ＴＥＡＭ山 Peach Club	岡山	

第３グループ

8	松山　浩二 山根　征代	松徳クラブ VINTAGE	島根	
9	大橋　哲二 今井美保子	吉備卓心会 高島クラブ	岡山	
10	奥村　浩二 恩田　美雪	ＮＯＡＨ	鳥取	

第４グループ

11	吉松　慎治 小橋　京子	倉田クラブ きしらーく	岡山	
12	坂本　秀俊 河原　　香	平田卓ポン会	島根	
13	渡邊　博幸 吉本　　恵	廿日市卓球 五日市メイツ	広島	

201

202

301

401

302

203

204

101

第５グループ

	山根　　浩 中尾紀美恵	浜坂卓球	鳥取	14
	高木　　仁 堀内　潤子	三菱ケミカルクラブ D. ドゥリーム	岡山	15
	大塚　崇士 大塚　桂子	島根県庁クラブ 津田クラブ	島根	16

第６グループ

	西田　忠洋 西谷　美子	チームN. E. O	島根	17
	大坪　　進 藤井　由美	翔和クラブ きらら	岡山	18
	白川　昭二 西本　奈美	あさきたクラブ SPIRIT	広島	19

第７グループ

	小野　純司 瀧本加代子	HEKIクラブ あんず	山口	20
	妹尾　浩文 矢島　尚子	化繊ノズル Kさくら卓球	岡山	21
	水原　　啓 石川　　恵	オレンジ	島根	22

第1Gの4位

第８グループ

	岡　　靖治 森井美代子	平田卓ポン会	島根	23
	上田　　明 鶴川　明子	高島クラブ	岡山	24
	中野　行人 中野みゆき	倉吉ベテラン会 倉吉レディース	鳥取	25

混合ダブルス　１２０（混１２０）

１位トーナメント

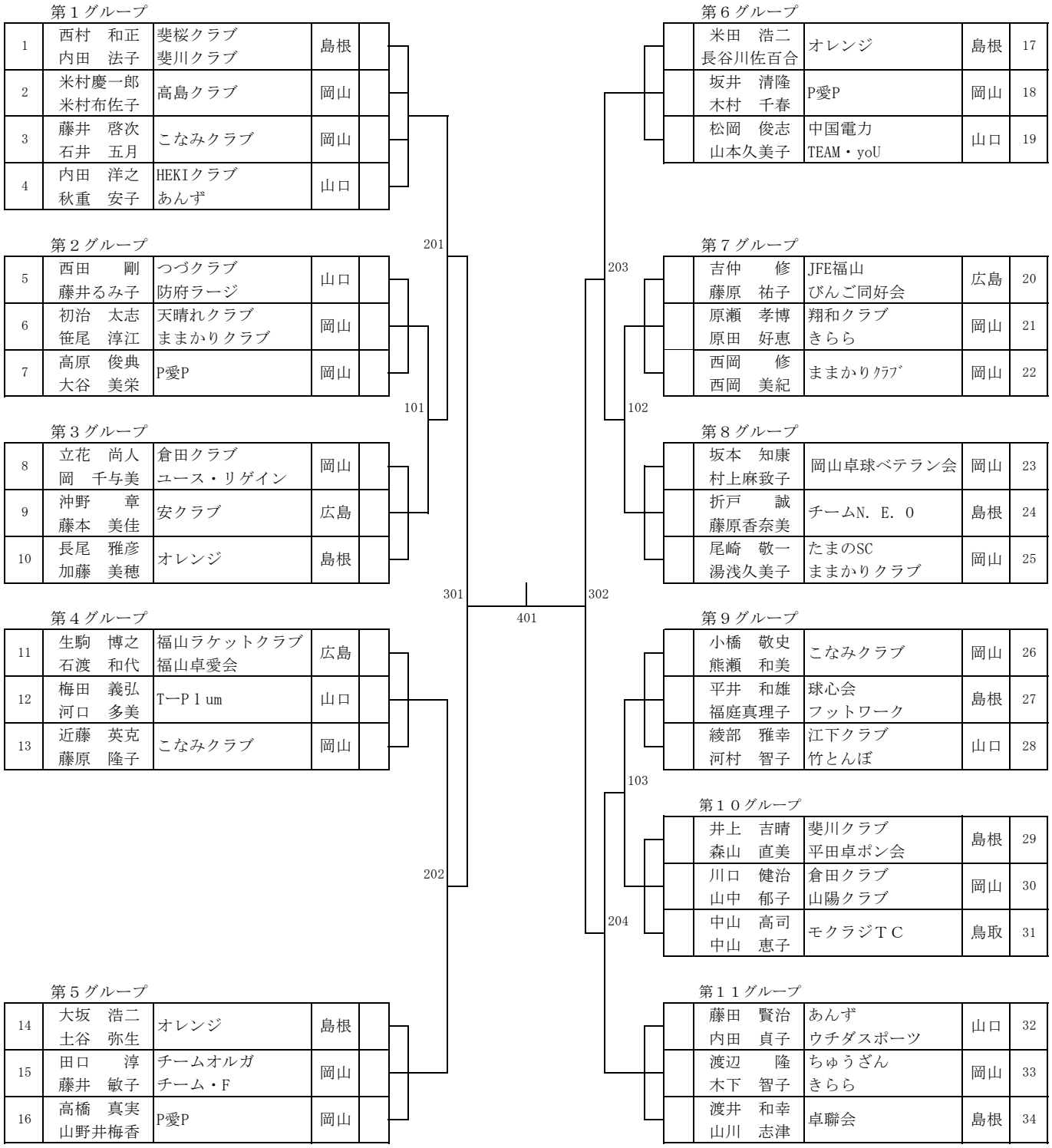

２位トーナメント

第１グループ

1	西村　和正 内田　法子	斐桜クラブ 斐川クラブ	島根	
2	米村慶一郎 米村布佐子	高島クラブ	岡山	
3	藤井　啓次 石井　五月	こなみクラブ	岡山	
4	内田　洋之 秋重　安子	HEKIクラブ あんず	山口	

第２グループ

5	西田　　剛 藤井るみ子	つづクラブ 防府ラージ	山口	
6	初治　太志 笹尾　淳江	天晴れクラブ ままかりクラブ	岡山	
7	高原　俊典 大谷　美栄	P愛P	岡山	

第３グループ

8	立花　尚人 岡　千与美	倉田クラブ ユース・リゲイン	岡山	
9	沖野　　章 藤本　美佳	安クラブ	広島	
10	長尾　雅彦 加藤　美穂	オレンジ	島根	

第４グループ

11	生駒　博之 石渡　和代	福山ラケットクラブ 福山卓愛会	広島	
12	梅田　義弘 河口　多美	T一P１um	山口	
13	近藤　英克 藤原　隆子	こなみクラブ	岡山	

第５グループ

14	大坂　浩二 土谷　弥生	オレンジ	島根	
15	田口　　淳 藤井　敏子	チームオルガ チーム・F	岡山	
16	高橋　真実 山野井梅香	P愛P	岡山	

第６グループ

	米田　浩二 長谷川佐百合	オレンジ	島根	17
	坂井　清隆 木村　千春	P愛P	岡山	18
	松岡　俊志 山本久美子	中国電力 TEAM・ｙoU	山口	19

第７グループ

	吉仲　　修 藤原　祐子	JFE福山 びんご同好会	広島	20
	原瀬　孝博 原田　好恵	翔和クラブ きらら	岡山	21
	西岡　　修 西岡　美紀	ままかりｸﾗﾌﾞ	岡山	22

第８グループ

	坂本　知康 村上麻致子	岡山卓球ベテラン会	岡山	23
	折戸　　誠 藤原香奈美	チームN．E．０	島根	24
	尾崎　敬一 湯浅久美子	たまのSC ままかりクラブ	岡山	25

第９グループ

	小橋　敬史 熊瀬　和美	こなみクラブ	岡山	26
	平井　和雄 福庭真理子	球心会 フットワーク	島根	27
	綾部　雅幸 河村　智子	江下クラブ 竹とんぼ	山口	28

第１０グループ

	井上　吉晴 森山　直美	斐川クラブ 平田卓ポン会	島根	29
	川口　健治 山中　郁子	倉田クラブ 山陽クラブ	岡山	30
	中山　高司 中山　恵子	モクラジＴＣ	鳥取	31

第１１グループ

	藤田　賢治 内田　貞子	あんず ウチダスポーツ	山口	32
	渡辺　　隆 木下　智子	ちゅうざん きらら	岡山	33
	渡井　和幸 山川　志津	卓聯会	島根	34

201
101
203
102
301
401
302
202
103
204

３位・４位トーナメント

第１グループ

1	西村　和正 内田　法子	斐桜クラブ 斐川クラブ	島根	
2	米村慶一郎 米村布佐子	高島クラブ	岡山	
3	藤井　啓次 石井　五月	こなみクラブ	岡山	
4	内田　洋之 秋重　安子	HEKIクラブ あんず	山口	

第２グループ

5	西田　　剛 藤井るみ子	つづクラブ 防府ラージ	山口	
6	初治　太志 笹尾　淳江	天晴れクラブ ままかりクラブ	岡山	
7	高原　俊典 大谷　美栄	P愛P	岡山	

第３グループ

8	立花　尚人 岡　千与美	倉田クラブ ユース・リゲイン	岡山	
9	沖野　　章 藤本　美佳	安クラブ	広島	
10	長尾　雅彦 加藤　美穂	オレンジ	島根	

第４グループ

11	生駒　博之 石渡　和代	福山ラケットクラブ 福山卓愛会	広島	
12	梅田　義弘 河口　多美	T―Ｐｌｕｍ	山口	
13	近藤　英克 藤原　隆子	こなみクラブ	岡山	

第５グループ

14	大坂　浩二 土谷　弥生	オレンジ	島根	
15	田口　　淳 藤井　敏子	チームオルガ チーム・F	岡山	
16	高橋　真実 山野井梅香	P愛P	岡山	

201　101　301　202　401　203　102　302　103　204　104

第６グループ

	米田　浩二 長谷川佐百合	オレンジ	島根	17
	坂井　清隆 木村　千春	P愛P	岡山	18
	松岡　俊志 山本久美子	中国電力 TEAM・ｙoU	山口	19

第７グループ

	吉仲　　修 藤原　祐子	JFE福山 びんご同好会	広島	20
	原瀬　孝博 原田　好恵	翔和クラブ きらら	岡山	21
	西岡　　修 西岡　美紀	ままかりｸﾗﾌﾞ	岡山	22

第８グループ

	坂本　知康 村上麻致子	岡山卓球ベテラン会	岡山	23
	折戸　　誠 藤原香奈美	チームN．E．O	島根	24
	尾崎　敬一 湯浅久美子	たまのSC ままかりクラブ	岡山	25

第９グループ

	小橋　敬史 熊瀬　和美	こなみクラブ	岡山	26
	平井　和雄 福庭真理子	球心会 フットワーク	島根	27
	綾部　雅幸 河村　智子	江下クラブ 竹とんぼ	山口	28

第１０グループ

	井上　吉晴 森山　直美	斐川クラブ 平田卓ポン会	島根	29
	川口　健治 山中　郁子	倉田クラブ 山陽クラブ	岡山	30
	中山　高司 中山　恵子	モクラジＴＣ	鳥取	31

第1Gの4位

第１１グループ

	藤田　賢治 内田　貞子	あんず ウチダスポーツ	山口	32
	渡辺　　隆 木下　智子	ちゅうざん きらら	岡山	33
	渡井　和幸 山川　志津	卓聯会	島根	34

混合ダブルス　１３０（混１３０）

１位トーナメント

第１グループ

1	山本　数弘 清水世津子	白石卓球クラブ	山口	
2	糸賀　行平 原　　玲子	卓雲クラブ	島根	
3	宮谷　利三 山地由紀美	リージョン 安クラブ	広島	
4	元宗　三好 斉藤　隆子	team　SMASH チーム31-10	岡山	

第２グループ

5	三谷　彰良 松下　育子	福山ラケットクラブ ピンポン府中	広島	
6	多田　一成 原田　鈴江	キズナ 下関卓道会	山口	
7	土井　博文 戸崎美智世	倉吉ベテラン会 倉吉レディース	鳥取	

第３グループ

8	益田　　孝 五十嵐美由紀	ますだくらぶ FREE	島根	
9	中村　幸治 河野　晴美	徳山卓研 マジック・コア	山口	
10	鷲田　常二 木村真利子	P愛P きらら	岡山	

第４グループ

	新谷　　悟 猪子　純子	リージョン	広島	11
	有田　　茂 石川千代子	防府ラージ マジック・コア	山口	12
	谷本　衆作 谷口　英子	モクラジＴＣ 碧空	鳥取	13

第５グループ

	高橋　英輝 鳥谷真紀子	卓聯会 チームN. E. O	島根	14
	松原　秀行 増原　初子	美祢卓友会	山口	15
	新開　健一 森　　珠美	ﾕｰｽ・ﾘｹﾞｲﾝ ままかりｸﾗﾌﾞ	岡山	16

第６グループ

	柳原　哲雄 遠藤　聖子	倉吉ベテラン会 裕球会	鳥取	17
	山田　秀人 甲田　陽子	寺西クラブ びんご同好会	広島	18
	高野　芳明 松浦　絹子	卓聯会 チームN. E. O	島根	19

第７グループ

	長嶺　常盤 大谷　純子	つわぶき SHIPスポーツ	島根	20
	水津　一利 島川　恵子	廿日市卓球 五日市メイツ	広島	21
	瀬能　　守 木村　嘉子	たまのSC たまのUI	岡山	22
	岡久　繁雄 光清すま子	つづクラブ 防府アタッカーズ	山口	23

101　102　103　201　202　301

２位トーナメント

第１グループ

1	山本　数弘 清水世津子	白石卓球クラブ	山口	
2	糸賀　行平 原　　玲子	卓雲クラブ	島根	
3	宮谷　利三 山地由紀美	リージョン 安クラブ	広島	
4	元宗　三好 斉藤　隆子	team　SMASH チーム31-10	岡山	

第２グループ

5	三谷　彰良 松下　育子	福山ラケットクラブ ピンポン府中	広島	
6	多田　一成 原田　鈴江	キズナ 下関卓道会	山口	
7	土井　博文 戸崎美智世	倉吉ベテラン会 倉吉レディース	鳥取	

第３グループ

8	益田　　孝 五十嵐美由紀	ますだくらぶ FREE	島根	
9	中村　幸治 河野　晴美	徳山卓研 マジック・コア	山口	
10	鷲田　常二 木村真利子	P愛P きらら	岡山	

第４グループ

	新谷　　悟 猪子　純子	リージョン	広島	11
	有田　　茂 石川千代子	防府ラージ マジック・コア	山口	12
	谷本　衆作 谷口　英子	モクラジＴＣ 碧空	鳥取	13

第５グループ

	高橋　英輝 鳥谷真紀子	卓聯会 チームN. E. O	島根	14
	松原　秀行 増原　初子	美祢卓友会	山口	15
	新開　健一 森　　珠美	ﾕｰｽ・ﾘｹﾞｲﾝ ままかりｸﾗﾌﾞ	岡山	16

第６グループ

	柳原　哲雄 遠藤　聖子	倉吉ベテラン会 裕球会	鳥取	17
	山田　秀人 甲田　陽子	寺西クラブ びんご同好会	広島	18
	高野　芳明 松浦　絹子	卓聯会 チームN. E. O	島根	19

第７グループ

	長嶺　常盤 大谷　純子	つわぶき SHIPスポーツ	島根	20
	水津　一利 島川　恵子	廿日市卓球 五日市メイツ	広島	21
	瀬能　　守 木村　嘉子	たまのSC たまのUI	岡山	22
	岡久　繁雄 光清すま子	つづクラブ 防府アタッカーズ	山口	23

101　201　301　202　102　103

３位・４位トーナメント

第１グループ

1	山本　数弘 清水世津子	白石卓球クラブ	山口	
2	糸賀　行平 原　　玲子	卓雲クラブ	島根	
3	宮谷　利三 山地由紀美	リージョン 安クラブ	広島	
4	元宗　三好 斉藤　隆子	team　SMASH チーム31-10	岡山	

第２グループ

5	三谷　彰良 松下　育子	福山ラケットクラブ ピンポン府中	広島	
6	多田　一成 原田　鈴江	キズナ 下関卓道会	山口	
7	土井　博文 戸崎美智世	倉吉ベテラン会 倉吉レディース	鳥取	

第３グループ

8	益田　　孝 五十嵐美由紀	ますだくらぶ FREE	島根	
9	中村　幸治 河野　晴美	徳山卓研 マジック・コア	山口	
10	鷲田　常二 木村真利子	P愛P きらら	岡山	

第４グループ

	新谷　　悟 猪子　純子	リージョン	広島	11
	有田　　茂 石川千代子	防府ラージ マジック・コア	山口	12
	谷本　衆作 谷口　英子	モクラジＴＣ 碧空	鳥取	13

第５グループ

	高橋　英輝 鳥谷真紀子	卓聯会 チームN．E．０	島根	14
	松原　秀行 増原　初子	美祢卓友会	山口	15
	新開　健一 森　　珠美	ｭｰｽ・ﾘｹﾞｲﾝ ままかりｸﾗﾌﾞ	岡山	16

第６グループ

	柳原　哲雄 遠藤　聖子	倉吉ベテラン会 裕球会	鳥取	17
	山田　秀人 甲田　陽子	寺西クラブ びんご同好会	広島	18
	高野　芳明 松浦　絹子	卓聯会 チームN．E．０	島根	19

第７グループ

	長嶺　常盤 大谷　純子	つわぶき SHIPスポーツ	島根	20
	水津　一利 島川　恵子	廿日市卓球 五日市メイツ	広島	21
	瀬能　　守 木村　嘉子	たまのSC たまのUI	岡山	22
	岡久　繁雄 光清すま子	つづクラブ 防府アタッカーズ	山口	23

201

202

203

204

101

301

302

401

第7Gの4位

第1Gの4位

混合ダブルス　１４０（混１４０）

１位トーナメント

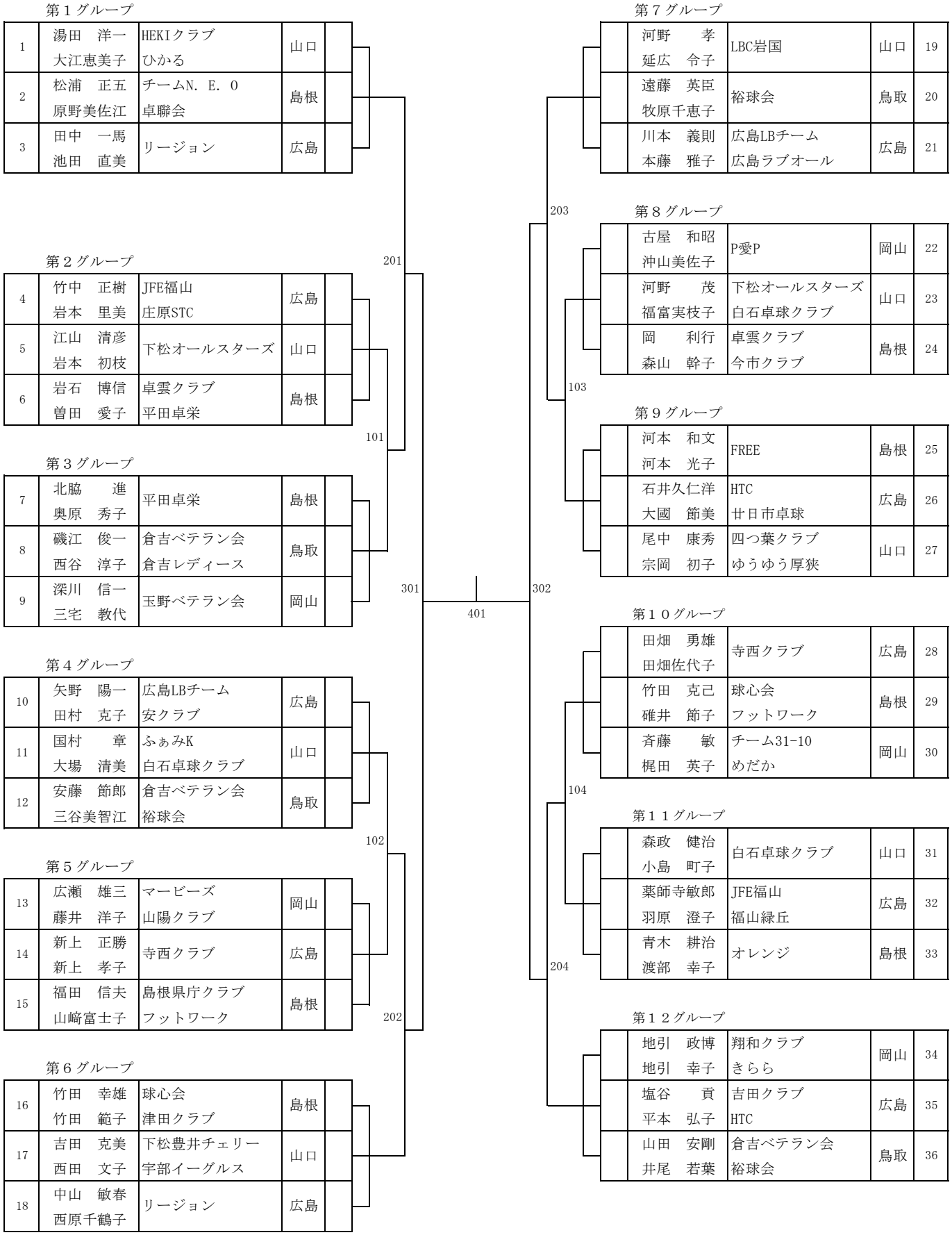

２位トーナメント

第１グループ

1	湯田　洋一 大江恵美子	HEKIクラブ ひかる	山口	
2	松浦　正五 原野美佐江	チームN. E. O 卓聯会	島根	
3	田中　一馬 池田　直美	リージョン	広島	

第２グループ

4	竹中　正樹 岩本　里美	JFE福山 庄原STC	広島	
5	江山　清彦 岩本　初枝	下松オールスターズ	山口	
6	岩石　博信 曽田　愛子	卓雲クラブ 平田卓栄	島根	

第３グループ

7	北脇　　進 奥原　秀子	平田卓栄	島根	
8	磯江　俊一 西谷　淳子	倉吉ベテラン会 倉吉レディース	鳥取	
9	深川　信一 三宅　教代	玉野ベテラン会	岡山	

第４グループ

10	矢野　陽一 田村　克子	広島LBチーム 安クラブ	広島	
11	国村　　章 大場　清美	ふぁみK 白石卓球クラブ	山口	
12	安藤　節郎 三谷美智江	倉吉ベテラン会 裕球会	鳥取	

第５グループ

13	広瀬　雄三 藤井　洋子	マービーズ 山陽クラブ	岡山	
14	新上　正勝 新上　孝子	寺西クラブ	広島	
15	福田　信夫 山崎富士子	島根県庁クラブ フットワーク	島根	

第６グループ

16	竹田　幸雄 竹田　範子	球心会 津田クラブ	島根	
17	吉田　克美 西田　文子	下松豊井チェリー 宇部イーグルス	山口	
18	中山　敏春 西原千鶴子	リージョン	広島	

第７グループ

	河野　　孝 延広　令子	LBC岩国	山口	19
	遠藤　英臣 牧原千恵子	裕球会	鳥取	20
	川本　義則 本藤　雅子	広島LBチーム 広島ラブオール	広島	21

第８グループ

	古屋　和昭 沖山美佐子	P愛P	岡山	22
	河野　　茂 福富実枝子	下松オールスターズ 白石卓球クラブ	山口	23
	岡　　利行 森山　幹子	卓雲クラブ 今市クラブ	島根	24

第９グループ

	河本　和文 河本　光子	FREE	島根	25
	石井久仁洋 大國　節美	HTC 廿日市卓球	広島	26
	尾中　康秀 宗岡　初子	四つ葉クラブ ゆうゆう厚狭	山口	27

第１０グループ

	田畑　勇雄 田畑佐代子	寺西クラブ	広島	28
	竹田　克己 碓井　節子	球心会 フットワーク	島根	29
	斉藤　　敏 梶田　英子	チーム31-10 めだか	岡山	30

第１１グループ

	森政　健治 小島　町子	白石卓球クラブ	山口	31
	薬師寺敏郎 羽原　澄子	JFE福山 福山緑丘	広島	32
	青木　耕治 渡部　幸子	オレンジ	島根	33

第１２グループ

	地引　政博 地引　幸子	翔和クラブ きらら	岡山	34
	塩谷　　貢 平本　弘子	吉田クラブ HTC	広島	35
	山田　安剛 井尾　若葉	倉吉ベテラン会 裕球会	鳥取	36

101
102
103
104
201
202
203
204
301
302
401

３位トーナメント

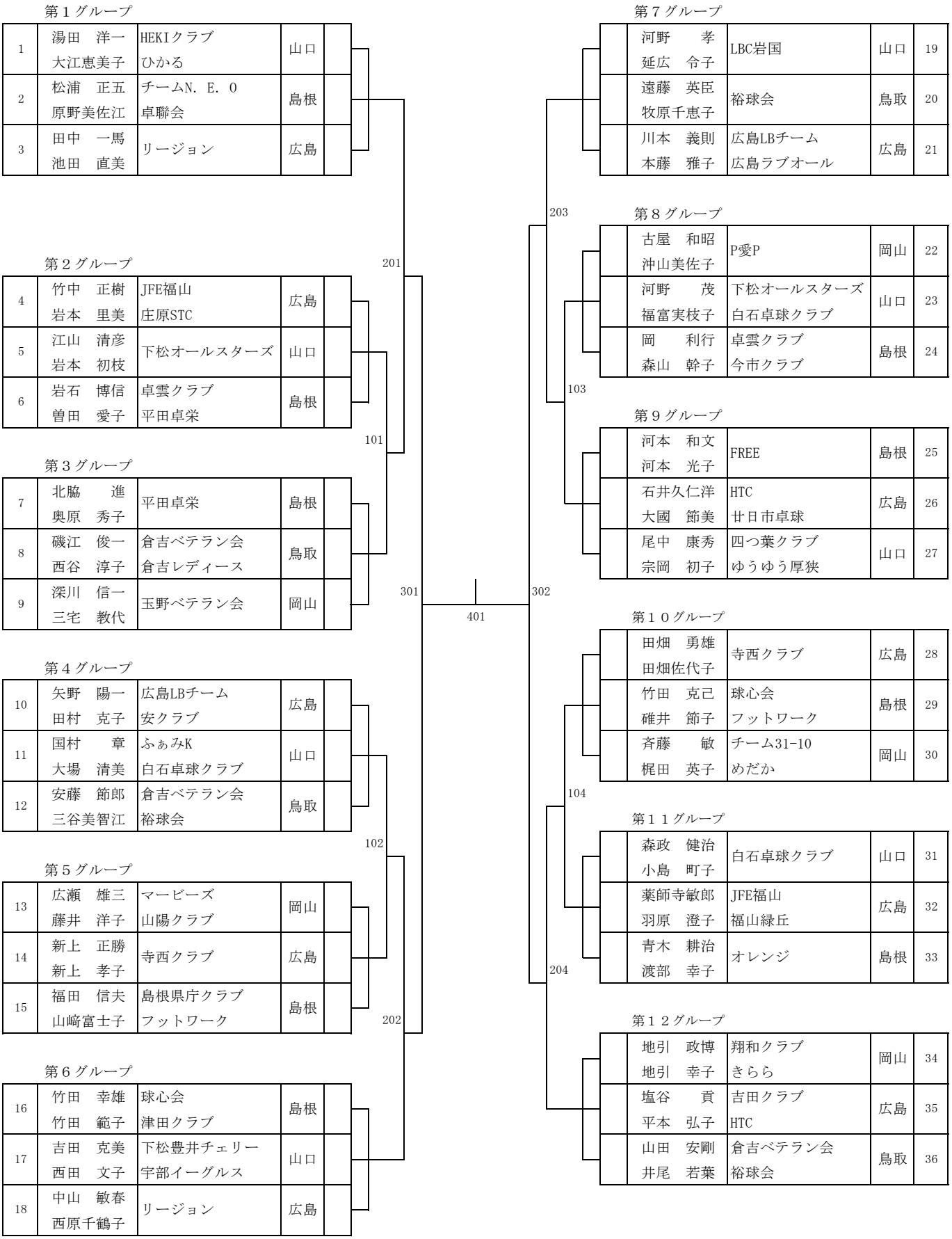
第１グループ
1 湯田　洋一 / 大江恵美子 HEKIクラブ / ひかる 山口
2 松浦　正五 / 原野美佐江 チームN. E. O / 卓聯会 島根
3 田中　一馬 / 池田　直美 リージョン 広島
第２グループ
4 竹中　正樹 / 岩本　里美 JFE福山 / 庄原STC 広島
5 江山　清彦 / 岩本　初枝 下松オールスターズ 山口
6 岩石　博信 / 曽田　愛子 卓雲クラブ / 平田卓栄 島根
第３グループ
7 北脇　　進 / 奥原　秀子 平田卓栄 島根
8 磯江　俊一 / 西谷　淳子 倉吉ベテラン会 / 倉吉レディース 鳥取
9 深川　信一 / 三宅　教代 玉野ベテラン会 岡山
第４グループ
10 矢野　陽一 / 田村　克子 広島LBチーム / 安クラブ 広島
11 国村　　章 / 大場　清美 ふぁみK / 白石卓球クラブ 山口
12 安藤　節郎 / 三谷美智江 倉吉ベテラン会 / 裕球会 鳥取
第５グループ
13 広瀬　雄三 / 藤井　洋子 マービーズ / 山陽クラブ 岡山
14 新上　正勝 / 新上　孝子 寺西クラブ 広島
15 福田　信夫 / 山崎富士子 島根県庁クラブ / フットワーク 島根
第６グループ
16 竹田　幸雄 / 竹田　範子 球心会 / 津田クラブ 島根
17 吉田　克美 / 西田　文子 下松豊井チェリー / 宇部イーグルス 山口
18 中山　敏春 / 西原千鶴子 リージョン 広島
第７グループ
河野　　孝 / 延広　令子 LBC岩国 山口 19
遠藤　英臣 / 牧原千恵子 裕球会 鳥取 20
川本　義則 / 本藤　雅子 広島LBチーム / 広島ラブオール 広島 21
第８グループ
古屋　和昭 / 沖山美佐子 P愛P 岡山 22
河野　　茂 / 福富実枝子 下松オールスターズ / 白石卓球クラブ 山口 23
岡　　利行 / 森山　幹子 卓雲クラブ / 今市クラブ 島根 24
第９グループ
河本　和文 / 河本　光子 FREE 島根 25
石井久仁洋 / 大國　節美 HTC / 廿日市卓球 広島 26
尾中　康秀 / 宗岡　初子 四つ葉クラブ / ゆうゆう厚狭 山口 27
第１０グループ
田畑　勇雄 / 田畑佐代子 寺西クラブ 広島 28
竹田　克己 / 碓井　節子 球心会 / フットワーク 島根 29
斉藤　　敏 / 梶田　英子 チーム31-10 / めだか 岡山 30
第１１グループ
森政　健治 / 小島　町子 白石卓球クラブ 山口 31
薬師寺敏郎 / 羽原　澄子 JFE福山 / 福山緑丘 広島 32
青木　耕治 / 渡部　幸子 オレンジ 島根 33
第１２グループ
地引　政博 / 地引　幸子 翔和クラブ / きらら 岡山 34
塩谷　　貢 / 平本　弘子 吉田クラブ / HTC 広島 35
山田　安剛 / 井尾　若葉 倉吉ベテラン会 / 裕球会 鳥取 36
101
102
103
104
201
202
203
204
301
302
401

混合ダブルス　１５０（混１５０）

１位トーナメント

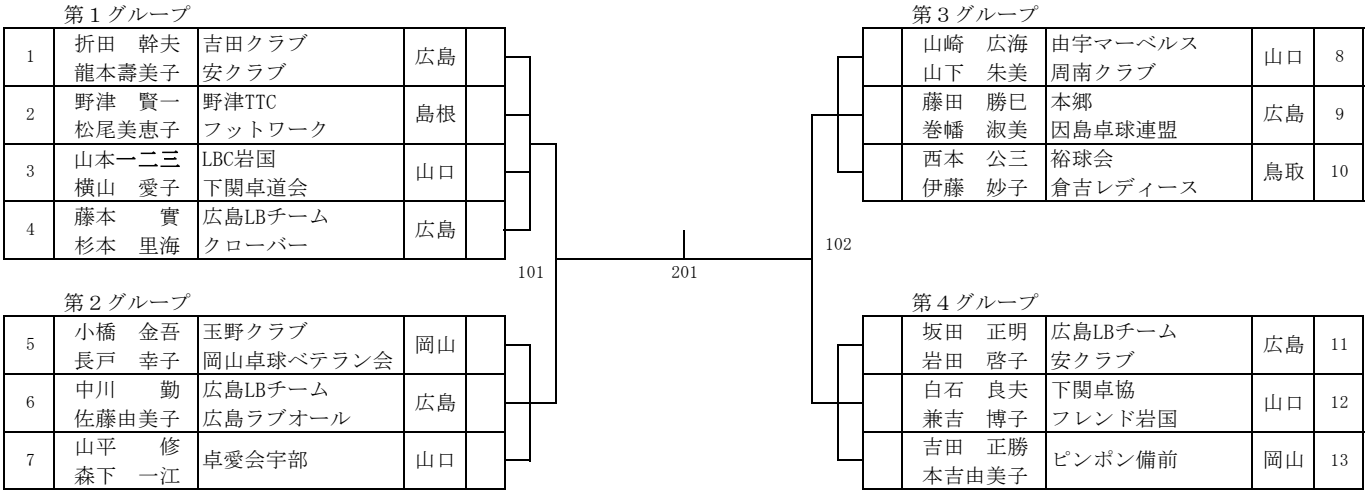

２位トーナメント

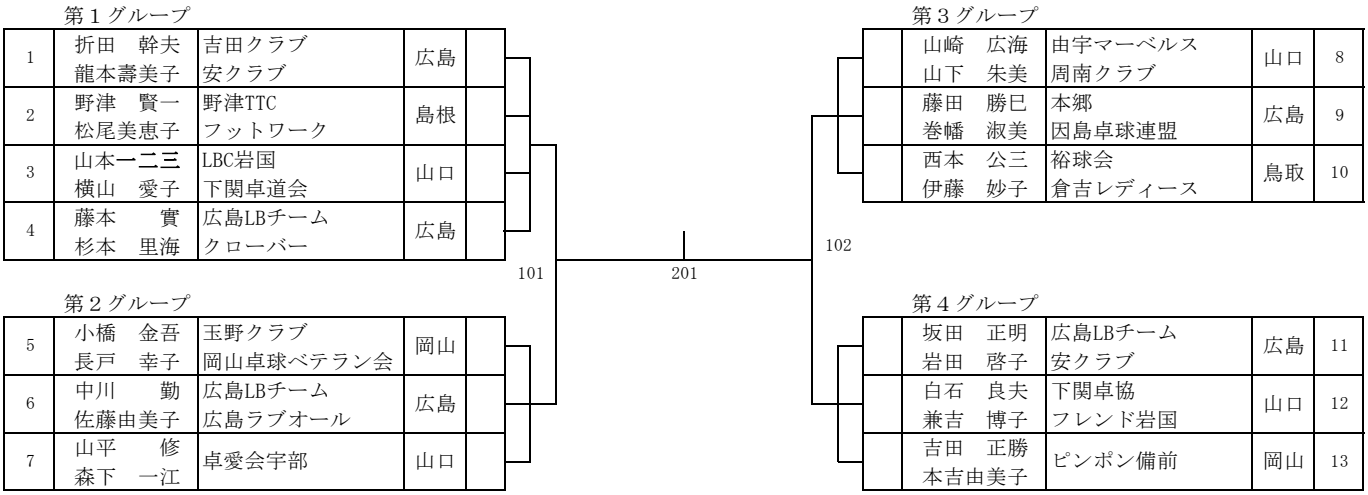

３・４位トーナメント

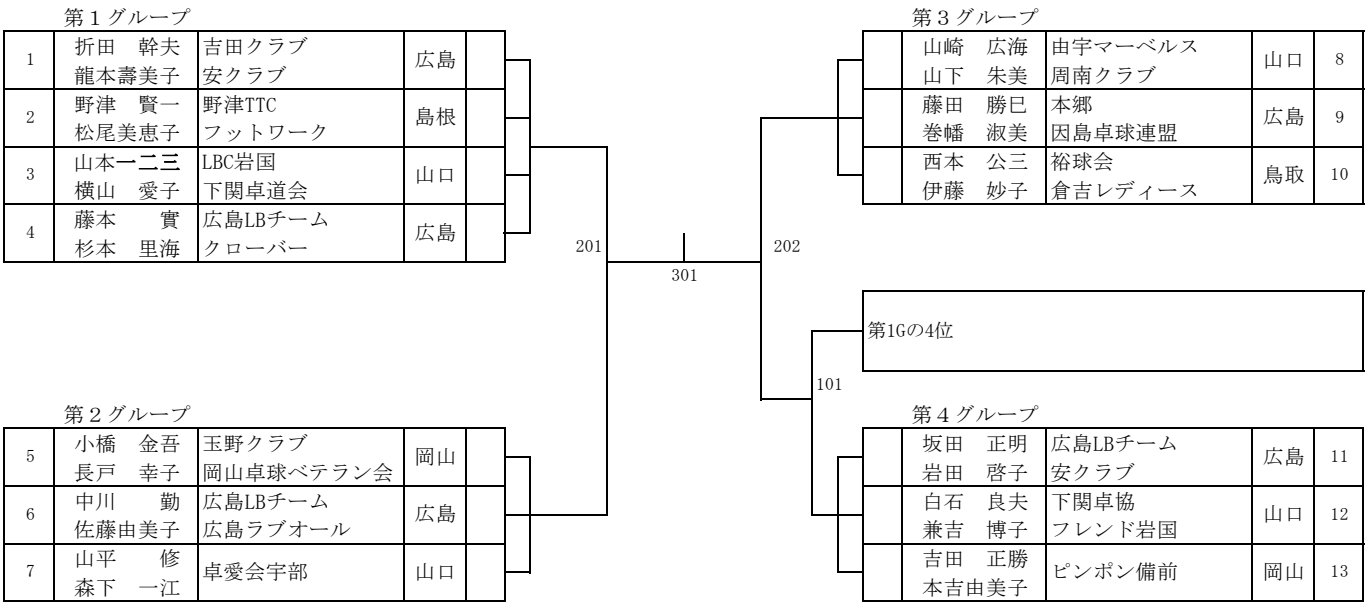

混合ダブルス　１６０（混１６０）

１位トーナメント

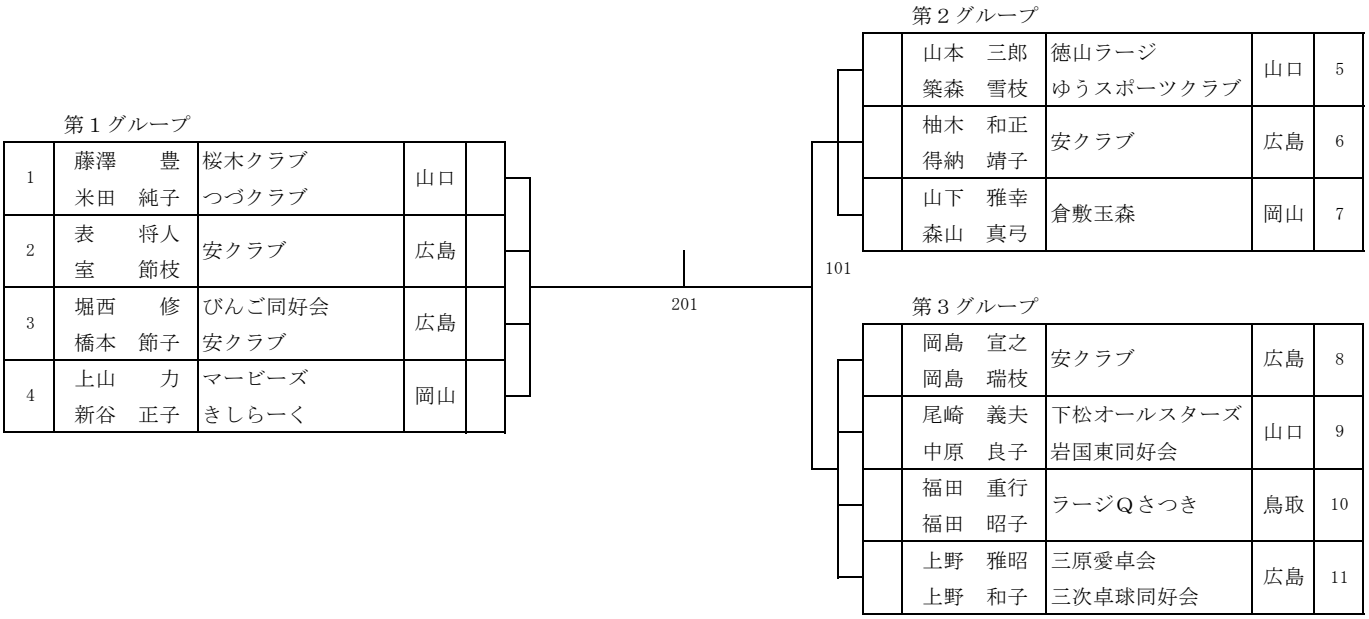

２位トーナメント

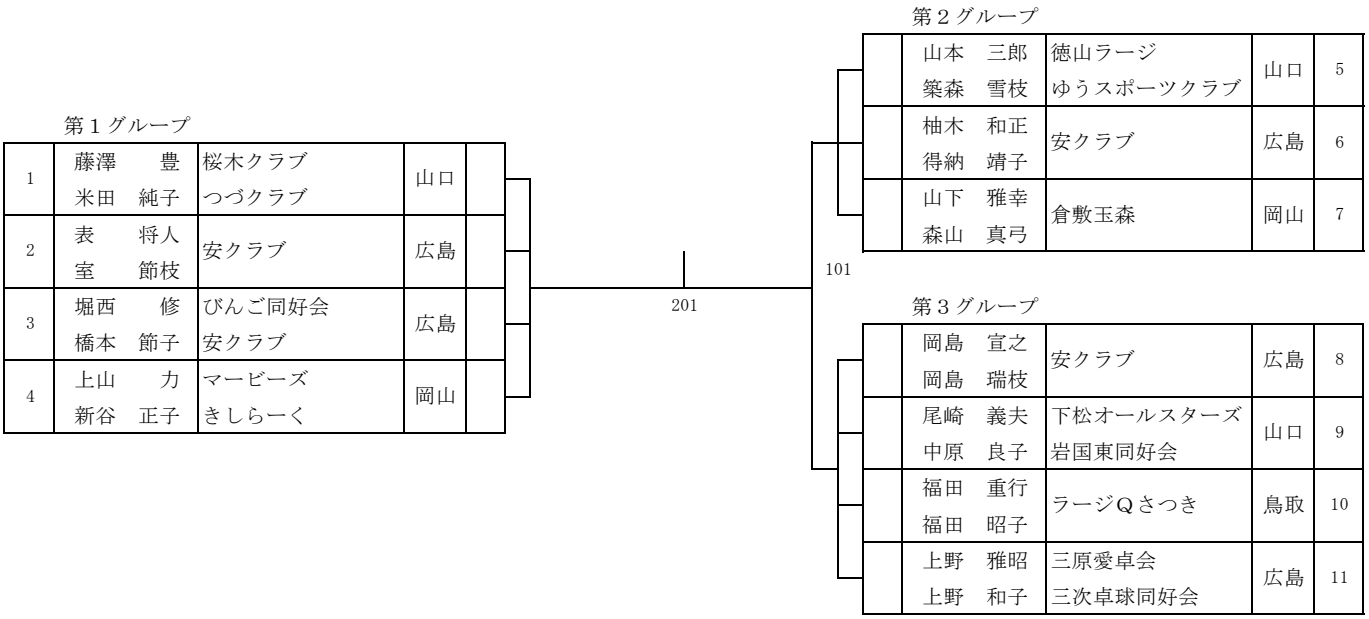

3位・4位トーナメント

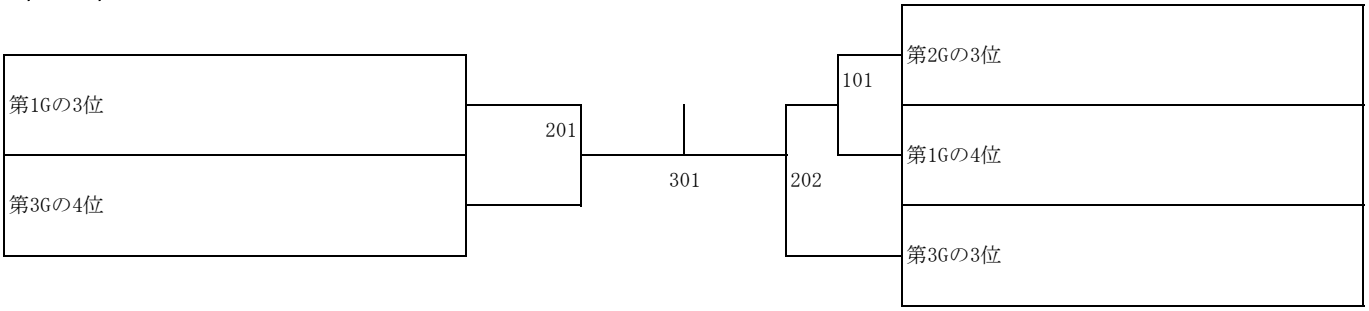

男子ダブルス　一般（ＭＤ一般）

１位トーナメント

第１グループ

1	武田　真悟 高見　良輝	ONE LINK 呉夢TTC	広島	
2	金光　栄一 金光　航平	トマト銀行 関西クラブ	岡山	
3	佐藤 慎悟 河井 翔平	HTUC	島根	

201

101

第２グループ

	為近　　晋 河村　和治	東洋鋼鈑 KAZUKEN	山口	4
	高下　玲央 平山　拓弥	三次卓球同好会	広島	5
	酒井　晟行 髙井　晴仁	関西クラブ 天晴れクラブ	岡山	6

第３グループ

	和田　直也 落合　玲汰	VINTAGE	島根	7
	松本　晃輝 品川泰千郎	SPIRIT	広島	8
	門田　紘暉 田中　　翔	Y.Y LINK 川崎医療福祉大学	岡山	9

２位トーナメント

第１グループ

1	武田　真悟 高見　良輝	ONE LINK 呉夢TTC	広島	
2	金光　栄一 金光　航平	トマト銀行 関西クラブ	岡山	
3	佐藤 慎悟 河井 翔平	HTUC	島根	

201

101

第２グループ

	為近　　晋 河村　和治	東洋鋼鈑 KAZUKEN	山口	4
	高下　玲央 平山　拓弥	三次卓球同好会	広島	5
	酒井　晟行 髙井　晴仁	関西クラブ 天晴れクラブ	岡山	6

第３グループ

	和田　直也 落合　玲汰	VINTAGE	島根	7
	松本　晃輝 品川泰千郎	SPIRIT	広島	8
	門田　紘暉 田中　　翔	Y.Y LINK 川崎医療福祉大学	岡山	9

３位トーナメント

第１グループ

1	武田　真悟 高見　良輝	ONE LINK 呉夢TTC	広島	
2	金光　栄一 金光　航平	トマト銀行 関西クラブ	岡山	
3	佐藤 慎悟 河井 翔平	HTUC	島根	

201

101

第２グループ

	為近　　晋 河村　和治	東洋鋼鈑 KAZUKEN	山口	4
	高下　玲央 平山　拓弥	三次卓球同好会	広島	5
	酒井　晟行 髙井　晴仁	関西クラブ 天晴れクラブ	岡山	6

第３グループ

	和田　直也 落合　玲汰	VINTAGE	島根	7
	松本　晃輝 品川泰千郎	SPIRIT	広島	8
	門田　紘暉 田中　　翔	Y.Y LINK 川崎医療福祉大学	岡山	9

男子ダブルス　８０（ＭＤ８０）

１位トーナメント

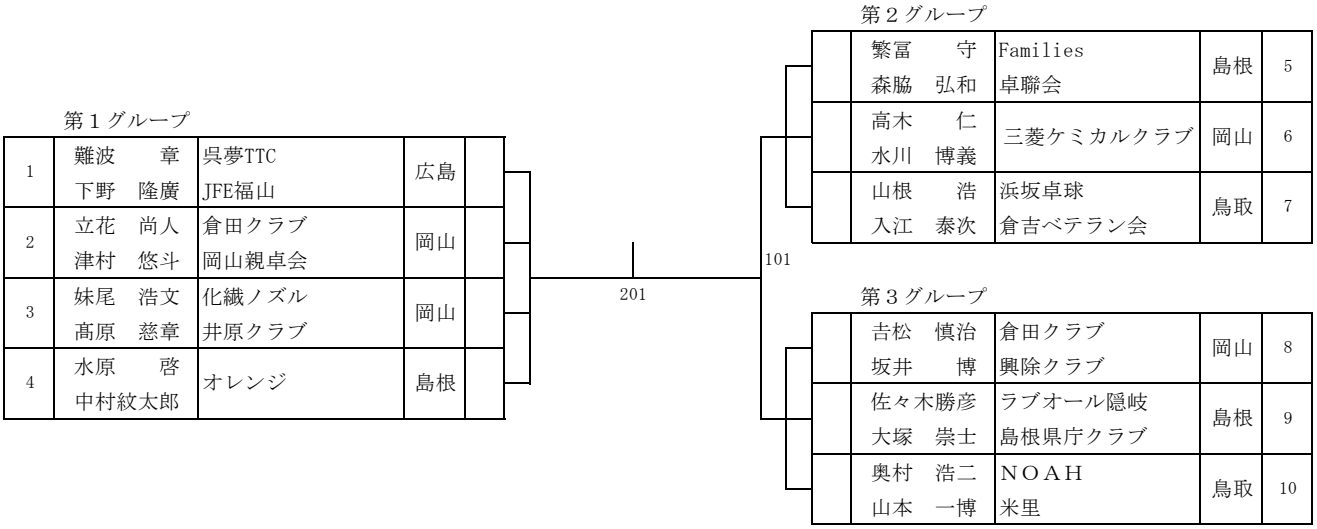

２位トーナメント

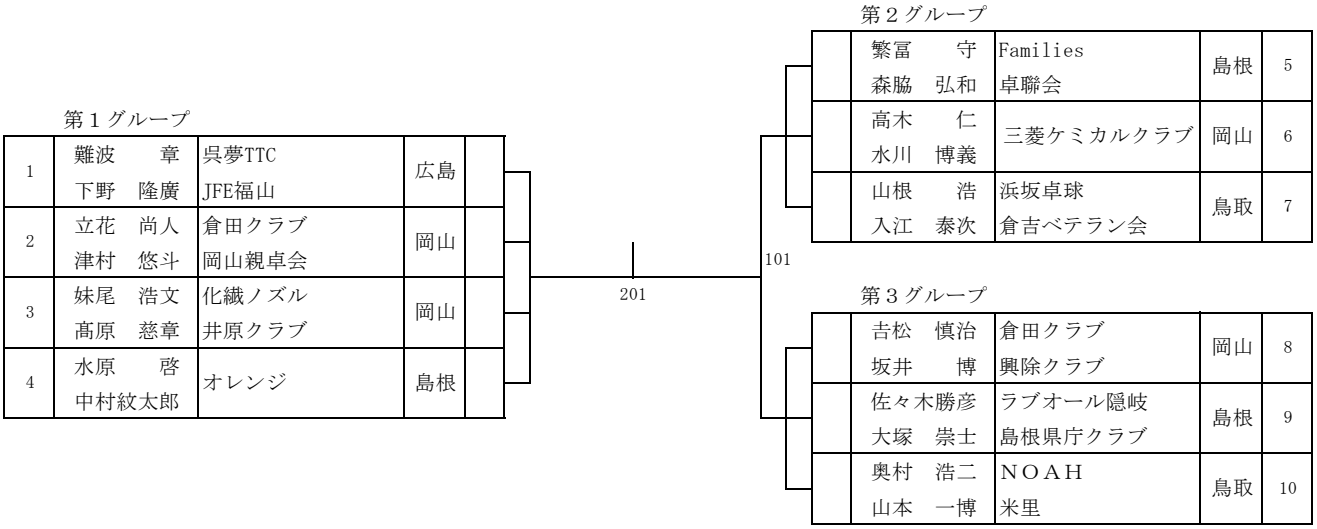

３位・４位トーナメント

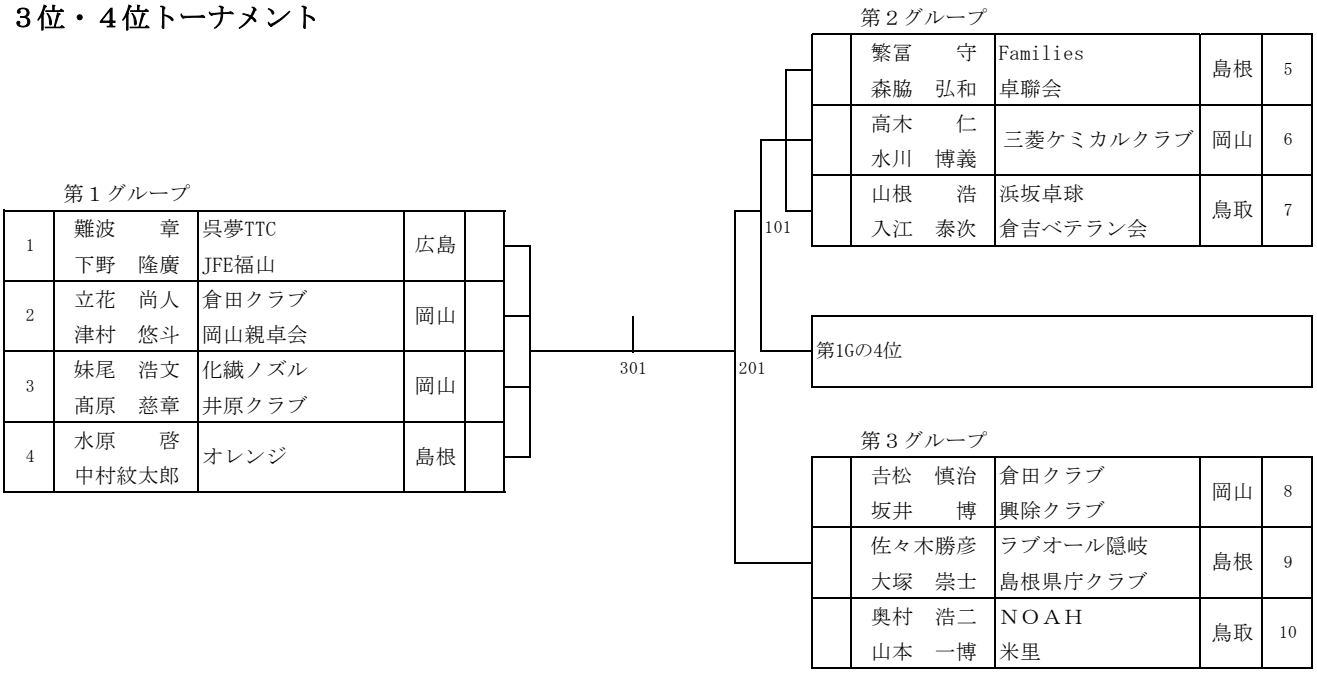

男子ダブルス　１００（ＭＤ１００）

１位トーナメント

第１グループ

1	黄　　飛 中野由起男	あさきたクラブ	広島	
2	盛田　哲史 麻木　延郎	Ｅｎｊｏｙ 浜坂卓球	鳥取	
3	岡　　靖治 坂本　秀俊	平田卓ポン会	島根	
4	森安　弘之 藤澤　　努	吉備卓心会 COLOR	岡山	

第２グループ

5	三浦　和利 松山　浩二	VINTAGE 松徳クラブ	島根	
6	佐々木　努 小路　雅則	USTS はやぶさクラブ	山口	
7	山口　義則 初治　太志	ＴＥＡＭ山 天晴れクラブ	岡山	

101

201

102

第３グループ

	小野　純司 内田　洋之	HEKIクラブ	山口	8
	白川　昭二 中村　信彦	あさきたクラブ	広島	9
	米村慶一郎 舩橋　俊弘	高島クラブ	岡山	10

第４グループ

	原　　孝吏 大橋　哲二	吉備卓心会	岡山	11
	岡田　　徹 錦織　　孝	斐川クラブ	島根	12
	枝広　一志 田口　　淳	関西クラブ チームオルガ	岡山	13
	山下　健一 饗庭　光照	美祢卓友会 はやぶさクラブ	山口	14

２位トーナメント

第１グループ

1	黄　　飛 中野由起男	あさきたクラブ	広島	
2	盛田　哲史 麻木　延郎	Ｅｎｊｏｙ 浜坂卓球	鳥取	
3	岡　　靖治 坂本　秀俊	平田卓ポン会	島根	
4	森安　弘之 藤澤　　努	吉備卓心会 COLOR	岡山	

第２グループ

5	三浦　和利 松山　浩二	VINTAGE 松徳クラブ	島根	
6	佐々木　努 小路　雅則	USTS はやぶさクラブ	山口	
7	山口　義則 初治　太志	ＴＥＡＭ山 天晴れクラブ	岡山	

101

201

102

第３グループ

	小野　純司 内田　洋之	HEKIクラブ	山口	8
	白川　昭二 中村　信彦	あさきたクラブ	広島	9
	米村慶一郎 舩橋　俊弘	高島クラブ	岡山	10

第４グループ

	原　　孝吏 大橋　哲二	吉備卓心会	岡山	11
	岡田　　徹 錦織　　孝	斐川クラブ	島根	12
	枝広　一志 田口　　淳	関西クラブ チームオルガ	岡山	13
	山下　健一 饗庭　光照	美祢卓友会 はやぶさクラブ	山口	14

３位・４位トーナメント

第1Gの3位

第4Gの4位

第2Gの3位

101

201

301

202

102

第3Gの3位

第1Gの4位

第4Gの3位

男子ダブルス　１２０（ＭＤ１２０）

１位トーナメント

第１グループ

1	渡邊　博幸 水津　一利	廿日市卓球	広島	
2	小橋　敬史 小池　達也	こなみクラブ	岡山	
3	和田守　一 折戸　　誠	斐川クラブ チームN･E･O	島根	
4	井上　吉晴 河原　嘉之	斐川クラブ 平田卓ポン会	島根	

101

第２グループ

	多田　和史 原瀬　孝博	翔和クラブ	岡山	5
	青木　　誠 西田　忠洋	斐川クラブ チームN･E･O	島根	6
	岡久　繁雄 西田　　剛	つづクラブ	山口	7
	近藤　英克 藤井　啓次	こなみクラブ	岡山	8

２位トーナメント

第１グループ

1	渡邊　博幸 水津　一利	廿日市卓球	広島	
2	小橋　敬史 小池　達也	こなみクラブ	岡山	
3	和田守　一 折戸　　誠	斐川クラブ チームN･E･O	島根	
4	井上　吉晴 河原　嘉之	斐川クラブ 平田卓ポン会	島根	

101

第２グループ

	多田　和史 原瀬　孝博	翔和クラブ	岡山	5
	青木　　誠 西田　忠洋	斐川クラブ チームN･E･O	島根	6
	岡久　繁雄 西田　　剛	つづクラブ	山口	7
	近藤　英克 藤井　啓次	こなみクラブ	岡山	8

3位・4位トーナメント

第１グループ

1	渡邊　博幸 水津　一利	廿日市卓球	広島	
2	小橋　敬史 小池　達也	こなみクラブ	岡山	
3	和田守　一 折戸　　誠	斐川クラブ チームN･E･O	島根	
4	井上　吉晴 河原　嘉之	斐川クラブ 平田卓ポン会	島根	

第2Gの4位

101

201

102

第1Gの4位

第２グループ

	多田　和史 原瀬　孝博	翔和クラブ	岡山	5
	青木　　誠 西田　忠洋	斐川クラブ チームN･E･O	島根	6
	岡久　繁雄 西田　　剛	つづクラブ	山口	7
	近藤　英克 藤井　啓次	こなみクラブ	岡山	8

男子ダブルス　１３０（ＭＤ１３０）

１位トーナメント

第１グループ

1	森政　健治 山本　数弘	白石卓球クラブ	山口	
2	新谷　　悟 宮谷　利三	リージョン	広島	
3	谷口　則夫 砂川　典英	水曜クラブ	鳥取	
4	坂井　清隆 高原　俊典	P愛P	岡山	

第２グループ

5	吉仲　　修 山田　秀人	JFE福山 寺西クラブ	広島	
6	横山　　正 川口　健治	倉田クラブ	岡山	
7	吉田　克美 尾中　康秀	下松豊井チェリー 四つ葉クラブ	山口	

第３グループ

8	柳原　哲雄 土井　博文	倉吉ベテラン会	鳥取	
9	湯田　洋一 藤田　賢治	HEKIクラブ あんず	山口	
10	小林　紀雄 塩谷　　貢	吉田クラブ	広島	

第４グループ

	横田　貞義 国村　　章	スリースター ふぁみK	山口	11
	鷲田　常二 高橋　真実	P愛P	岡山	12
	中山　敏春 田中　一馬	リージョン	広島	13

第５グループ

	地引　政博 大坪　　進	翔和クラブ	岡山	14
	梅田　義弘 有田　　茂	T一Plum 防府ラージ	山口	15
	中野　行人 磯江　俊一	倉吉ベテラン会	鳥取	16

第６グループ

	米田　浩二 大坂　浩二	オレンジ	島根	17
	瀬能　　守 尾崎　敬一	たまのSC	岡山	18
	中村　幸治 玖村　和彦	徳山卓研 わいわいクラブ	山口	19

第７グループ

	三谷　彰良 生駒　博之	福山ラケットクラブ	広島	20
	谷本　衆作 中山　高司	モクラジＴＣ	鳥取	21
	松岡　俊志 綾部　雅幸	中国電力 江下クラブ	山口	22
	斉藤　　敏 元宗　三好	チーム31-10 team SMASH	岡山	23

101　102　103　201　202　301

２位トーナメント

第１グループ

1	森政　健治 山本　数弘	白石卓球クラブ	山口	
2	新谷　　悟 宮谷　利三	リージョン	広島	
3	谷口　則夫 砂川　典英	水曜クラブ	鳥取	
4	坂井　清隆 高原　俊典	P愛P	岡山	

第２グループ

5	吉仲　　修 山田　秀人	JFE福山 寺西クラブ	広島	
6	横山　　正 川口　健治	倉田クラブ	岡山	
7	吉田　克美 尾中　康秀	下松豊井チェリー 四つ葉クラブ	山口	

第３グループ

8	柳原　哲雄 土井　博文	倉吉ベテラン会	鳥取	
9	湯田　洋一 藤田　賢治	HEKIクラブ あんず	山口	
10	小林　紀雄 塩谷　　貢	吉田クラブ	広島	

第４グループ

	横田　貞義 国村　　章	スリースター ふぁみK	山口	11
	鷲田　常二 高橋　真実	P愛P	岡山	12
	中山　敏春 田中　一馬	リージョン	広島	13

第５グループ

	地引　政博 大坪　　進	翔和クラブ	岡山	14
	梅田　義弘 有田　　茂	T―Plum 防府ラージ	山口	15
	中野　行人 磯江　俊一	倉吉ベテラン会	鳥取	16

第６グループ

	米田　浩二 大坂　浩二	オレンジ	島根	17
	瀬能　　守 尾崎　敬一	たまのSC	岡山	18
	中村　幸治 玖村　和彦	徳山卓研 わいわいクラブ	山口	19

第７グループ

	三谷　彰良 生駒　博之	福山ラケットクラブ	広島	20
	谷本　衆作 中山　高司	モクラジＴＣ	鳥取	21
	松岡　俊志 綾部　雅幸	中国電力 江下クラブ	山口	22
	斉藤　　敏 元宗　三好	チーム31-10 team SMASH	岡山	23

101　201　102　202　301　103

３位・４位トーナメント

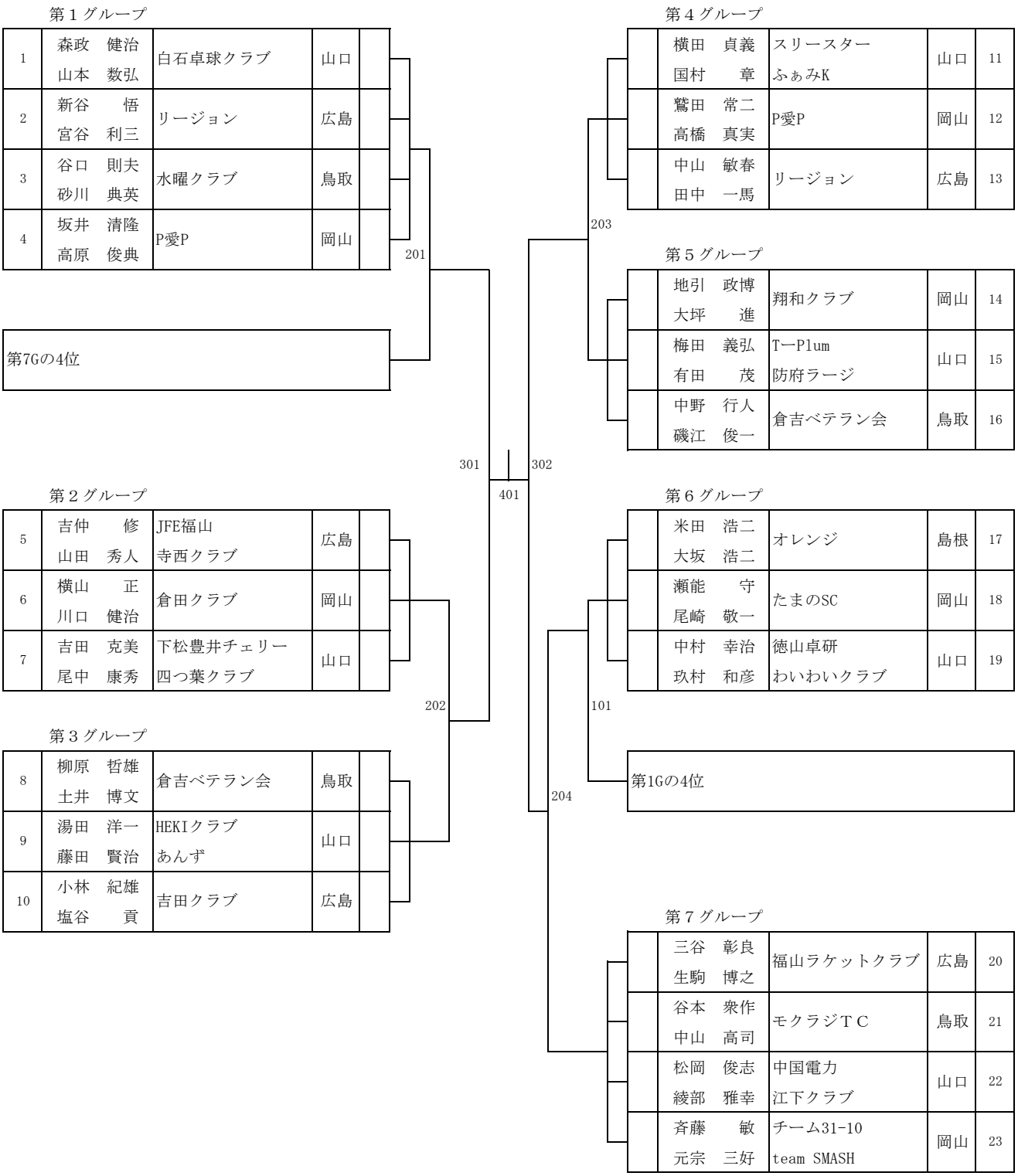
第１グループ
1 森政　健治 / 山本　数弘 / 白石卓球クラブ / 山口
2 新谷　　悟 / 宮谷　利三 / リージョン / 広島
3 谷口　則夫 / 砂川　典英 / 水曜クラブ / 鳥取
4 坂井　清隆 / 高原　俊典 / P愛P / 岡山
第7Gの4位
第２グループ
5 吉仲　　修 / 山田　秀人 / JFE福山 寺西クラブ / 広島
6 横山　　正 / 川口　健治 / 倉田クラブ / 岡山
7 吉田　克美 / 尾中　康秀 / 下松豊井チェリー 四つ葉クラブ / 山口
第３グループ
8 柳原　哲雄 / 土井　博文 / 倉吉ベテラン会 / 鳥取
9 湯田　洋一 / 藤田　賢治 / HEKIクラブ あんず / 山口
10 小林　紀雄 / 塩谷　　貢 / 吉田クラブ / 広島
201
202
301
302
401
203
204
101
第４グループ
横田　貞義 / 国村　　章 / スリースター ふぁみK / 山口 / 11
鷲田　常二 / 高橋　真実 / P愛P / 岡山 / 12
中山　敏春 / 田中　一馬 / リージョン / 広島 / 13
第５グループ
地引　政博 / 大坪　　進 / 翔和クラブ / 岡山 / 14
梅田　義弘 / 有田　　茂 / T一Plum 防府ラージ / 山口 / 15
中野　行人 / 磯江　俊一 / 倉吉ベテラン会 / 鳥取 / 16
第６グループ
米田　浩二 / 大坂　浩二 / オレンジ / 島根 / 17
瀬能　　守 / 尾崎　敬一 / たまのSC / 岡山 / 18
中村　幸治 / 玖村　和彦 / 徳山卓研 わいわいクラブ / 山口 / 19
第1Gの4位
第７グループ
三谷　彰良 / 生駒　博之 / 福山ラケットクラブ / 広島 / 20
谷本　衆作 / 中山　高司 / モクラジＴＣ / 鳥取 / 21
松岡　俊志 / 綾部　雅幸 / 中国電力 江下クラブ / 山口 / 22
斉藤　　敏 / 元宗　三好 / チーム31-10 team SMASH / 岡山 / 23

男子ダブルス　１４０（ＭＤ１４０）

１位トーナメント

第１グループ

1	坂田　正明 矢野　陽一	広島LBチーム	広島	
2	野津　賢一 福田　信夫	野津TTC 島根県庁クラブ	島根	
3	河野　　孝 河野　　茂	LBC岩国 下松オールスターズ	山口	

第２グループ

4	山本一二三 山平　　修	LBC岩国 卓愛会宇部	山口	
5	竹中　正樹 薬師寺敏郎	JFE福山	広島	
6	高橋　英輝 竹田　幸雄	卓聯会 球心会	島根	

第３グループ

7	河本　和文 益田　　孝	FREE ますだくらぶ	島根	
8	西本　公三 遠藤　英臣	裕球会	鳥取	
9	青木　耕治 長尾　雅彦	オレンジ	島根	

101　201　301　202

第４グループ

	江山　清彦 松原　秀行	下松オールスターズ 美祢卓友会	山口	10
	松浦　正五 高野　芳明	チームN. E. O 卓聯会	島根	11
	吉田　正勝 新開　健一	ピンポン備前 ユース・リゲイン	岡山	12

第５グループ

	竹田　克己 平井　和雄	球心会	島根	13
	中川　　勤 石井久仁洋	広島LBチーム HTC	広島	14
	岡　　利行 糸賀　行平	卓雲クラブ	島根	15

２位トーナメント

第１グループ

1	坂田　正明 矢野　陽一	広島LBチーム	広島	
2	野津　賢一 福田　信夫	野津TTC 島根県庁クラブ	島根	
3	河野　　孝 河野　　茂	LBC岩国 下松オールスターズ	山口	

第２グループ

4	山本一二三 山平　　修	LBC岩国 卓愛会宇部	山口	
5	竹中　正樹 薬師寺敏郎	JFE福山	広島	
6	高橋　英輝 竹田　幸雄	卓聯会 球心会	島根	

第３グループ

7	河本　和文 益田　　孝	FREE ますだくらぶ	島根	
8	西本　公三 遠藤　英臣	裕球会	鳥取	
9	青木　耕治 長尾　雅彦	オレンジ	島根	

101　201　301　202

第４グループ

	江山　清彦 松原　秀行	下松オールスターズ 美祢卓友会	山口	10
	松浦　正五 高野　芳明	チームN. E. O 卓聯会	島根	11
	吉田　正勝 新開　健一	ピンポン備前 ユース・リゲイン	岡山	12

第５グループ

	竹田　克己 平井　和雄	球心会	島根	13
	中川　　勤 石井久仁洋	広島LBチーム HTC	広島	14
	岡　　利行 糸賀　行平	卓雲クラブ	島根	15

３位トーナメント

第１グループ

1	坂田　正明 矢野　陽一	広島LBチーム	広島	
2	野津　賢一 福田　信夫	野津TTC 島根県庁クラブ	島根	
3	河野　　孝 河野　　茂	LBC岩国 下松オールスターズ	山口	

第２グループ

4	山本一二三 山平　　修	LBC岩国 卓愛会宇部	山口	
5	竹中　正樹 薬師寺敏郎	JFE福山	広島	
6	高橋　英輝 竹田　幸雄	卓聯会 球心会	島根	

第３グループ

7	河本　和文 益田　　孝	FREE ますだくらぶ	島根	
8	西本　公三 遠藤　英臣	裕球会	鳥取	
9	青木　耕治 長尾　雅彦	オレンジ	島根	

101

201

301

202

第４グループ

	江山　清彦 松原　秀行	下松オールスターズ 美祢卓友会	山口	10
	松浦　正五 高野　芳明	チームN．E．O 卓聯会	島根	11
	吉田　正勝 新開　健一	ピンポン備前 ユース・リゲイン	岡山	12

第５グループ

	竹田　克己 平井　和雄	球心会	島根	13
	中川　　勤 石井久仁洋	広島LBチーム HTC	広島	14
	岡　　利行 糸賀　行平	卓雲クラブ	島根	15

男子ダブルス　１５０（ＭＤ１５０）

１位トーナメント

第１グループ

1	折田　幹夫 藤田　勝巳	吉田クラブ 本郷	広島	
2	白石　良夫 山崎　広海	下関SLC 由宇マーベルス	山口	
3	竹内　達男 石原　勝己	水島クラブ 倉敷卓友会	岡山	

101

第２グループ

	小橋　金吾 広瀬　雄三	玉野クラブ マービーズ	岡山	4
	岩石　博信 北脇　　進	卓雲クラブ 平田卓栄	島根	5
	藤本　　實 川本　義則	広島LBチーム	広島	6

２位トーナメント

第１グループ

1	折田　幹夫 藤田　勝巳	吉田クラブ 本郷	広島	
2	白石　良夫 山崎　広海	下関SLC 由宇マーベルス	山口	
3	竹内　達男 石原　勝己	水島クラブ 倉敷卓友会	岡山	

101

第２グループ

	小橋　金吾 広瀬　雄三	玉野クラブ マービーズ	岡山	4
	岩石　博信 北脇　　進	卓雲クラブ 平田卓栄	島根	5
	藤本　　實 川本　義則	広島LBチーム	広島	6

３位トーナメント

第１グループ

1	折田　幹夫 藤田　勝巳	吉田クラブ 本郷	広島	
2	白石　良夫 山崎　広海	下関SLC 由宇マーベルス	山口	
3	竹内　達男 石原　勝己	水島クラブ 倉敷卓友会	岡山	

101

第２グループ

	小橋　金吾 広瀬　雄三	玉野クラブ マービーズ	岡山	4
	岩石　博信 北脇　　進	卓雲クラブ 平田卓栄	島根	5
	藤本　　實 川本　義則	広島LBチーム	広島	6

男子ダブルス　１６０（ＭＤ１６０）

１位トーナメント

第１グループ

1	藤澤　豊 山本　三郎	桜木クラブ つづクラブ	山口	
2	曽田　貞夫 船橋　牧夫	平田卓栄 大田卓球	島根	
3	表　将人 岡島　宣之	安クラブ	広島	
4	山田　安剛 安藤　節郎	倉吉ベテラン会	鳥取	

101

第２グループ

	上山　力 山下　雅幸	マービーズ 倉敷玉森	岡山	5
	国重　博 尾崎　義夫	防府ベテラン会 下松オールスターズ	山口	6
	堀西　修 柚木　和正	安クラブ	広島	7

２位トーナメント

第１グループ

1	藤澤　豊 山本　三郎	桜木クラブ つづクラブ	山口	
2	曽田　貞夫 船橋　牧夫	平田卓栄 大田卓球	島根	
3	表　将人 岡島　宣之	安クラブ	広島	
4	山田　安剛 安藤　節郎	倉吉ベテラン会	鳥取	

101

第２グループ

	上山　力 山下　雅幸	マービーズ 倉敷玉森	岡山	5
	国重　博 尾崎　義夫	防府ベテラン会 下松オールスターズ	山口	6
	堀西　修 柚木　和正	安クラブ	広島	7

３位・４位トーナメント

第１グループ

1	藤澤　豊 山本　三郎	桜木クラブ つづクラブ	山口	
2	曽田　貞夫 船橋　牧夫	平田卓栄 大田卓球	島根	
3	表　将人 岡島　宣之	安クラブ	広島	
4	山田　安剛 安藤　節郎	倉吉ベテラン会	鳥取	

201

101

第２グループ

	上山　力 山下　雅幸	マービーズ 倉敷玉森	岡山	5
	国重　博 尾崎　義夫	防府ベテラン会 下松オールスターズ	山口	6
	堀西　修 柚木　和正	安クラブ	広島	7

第1Gの4位

女子ダブルス　８０（ＷＤ８０）

１位トーナメント

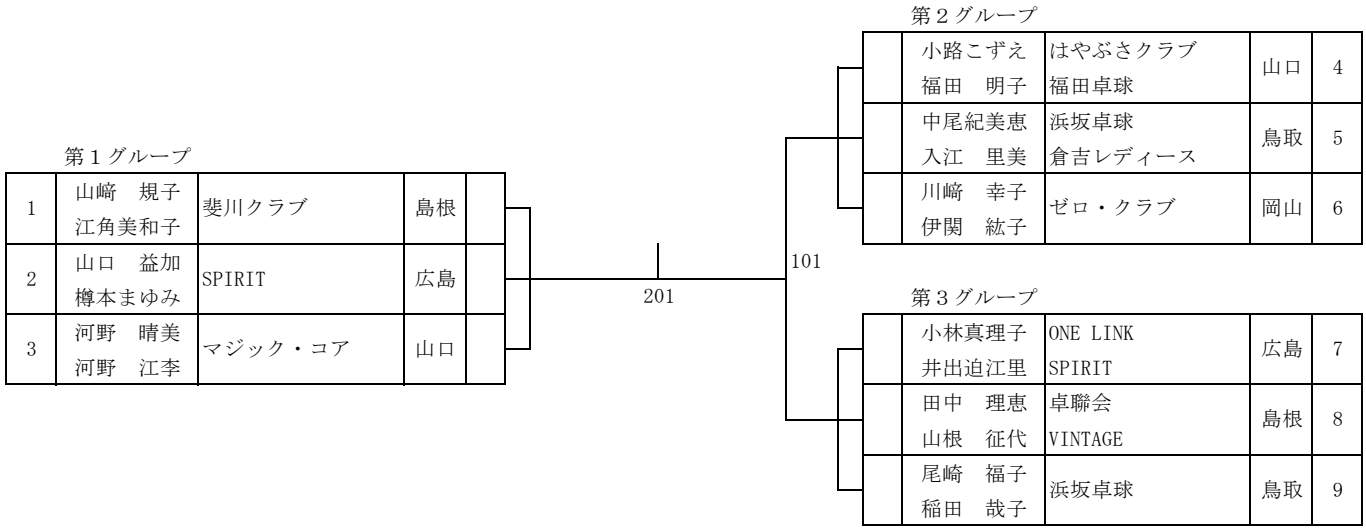

２位トーナメント

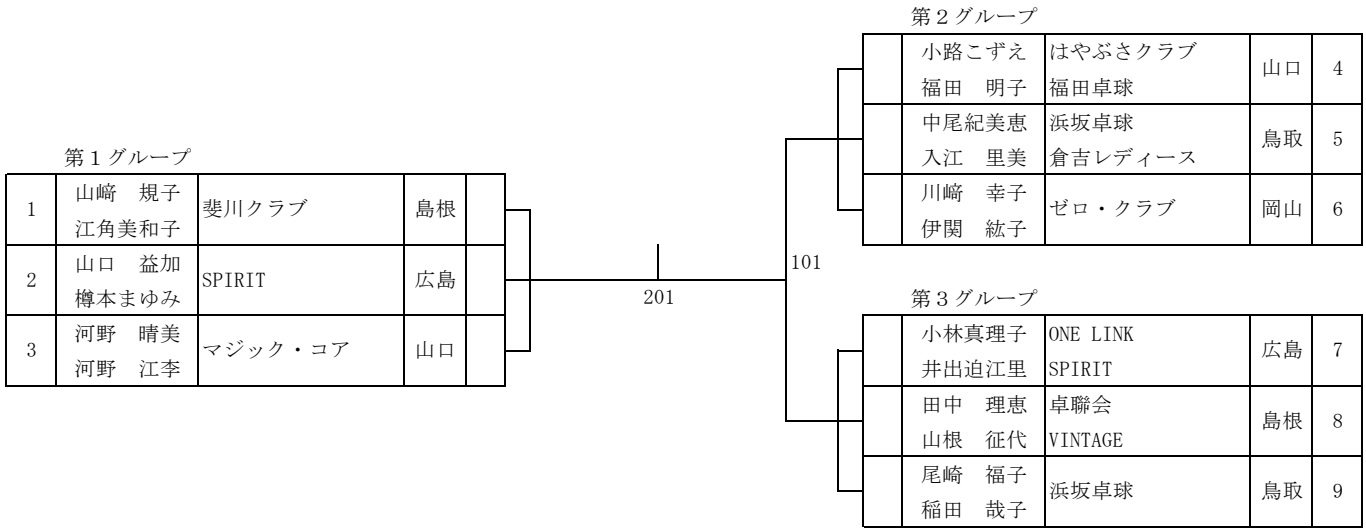

３位トーナメント

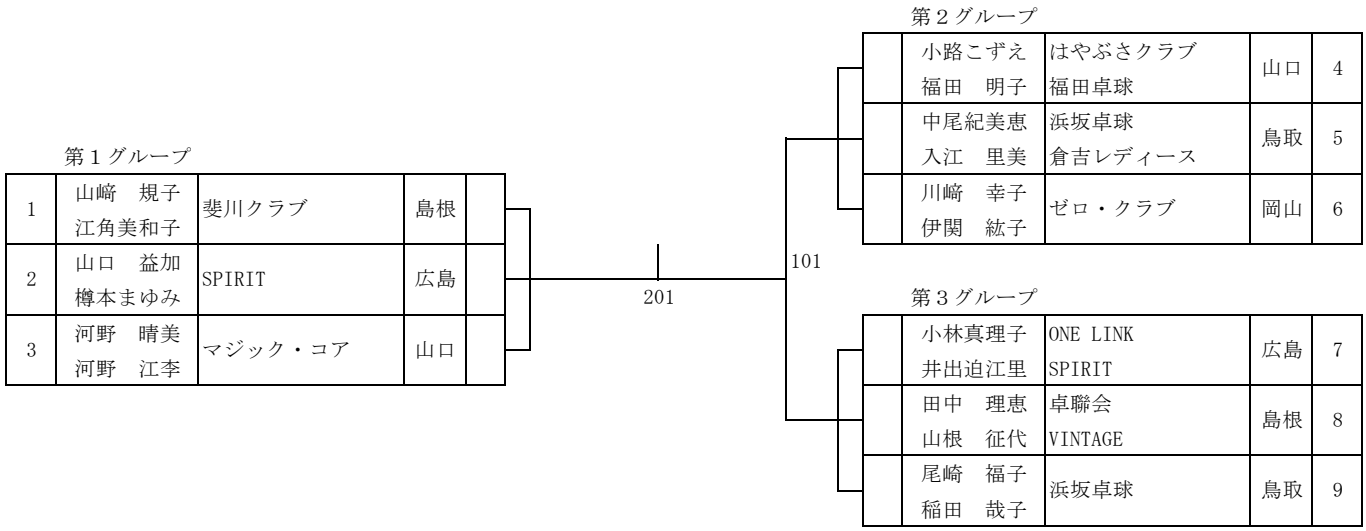

女子ダブルス　１００（ＷＤ１００）

１位トーナメント

第１グループ

1	森山　直美 森井美代子	平田卓ポン会	島根	
2	河村　智子 山本久美子	竹とんぼ TEAM・yoU	山口	
3	高木　陽子 赤澤　　郁	こなみクラブ 翔和クラブ	岡山	
4	渡部　幸子 石川　　恵	オレンジ	島根	

第２グループ

5	大野智津代 西本　奈美	寺西クラブ SPIRIT	広島	
6	恩田　美雪 盛田　洋子	ＮＯＡＨ らふらんす	鳥取	
7	西谷　美子 藤原香奈美	チームN. E. O	島根	

101

201

102

第３グループ

	土谷　弥生 長谷川佐百合	オレンジ	島根	8
	菅重　淳子 近藤　純子	竹友クラブ JFE福山	広島	9
	石井　五月 布施　純子	こなみクラブ	岡山	10

第４グループ

	川西真由美 河原　　香	平田卓ポン会	島根	11
	木下　智子 原田　好恵	きらら	岡山	12
	奥田　邦江 加藤　美穂	オレンジ	島根	13

２位トーナメント

第１グループ

1	森山　直美 森井美代子	平田卓ポン会	島根	
2	河村　智子 山本久美子	竹とんぼ TEAMyoU	山口	
3	高木　陽子 赤澤　　郁	こなみクラブ 翔和クラブ	岡山	
4	渡部　幸子 石川　　恵	オレンジ	島根	

第２グループ

5	大野智津代 西本　奈美	寺西クラブ SPIRIT	広島	
6	恩田　美雪 盛田　洋子	ＮＯＡＨ らふらんす	鳥取	
7	西谷　美子 藤原香奈美	チームN. E. O	島根	

101

201

102

第３グループ

	土谷　弥生 長谷川佐百合	オレンジ	島根	8
	菅重　淳子 近藤　純子	竹友クラブ JFE福山	広島	9
	石井　五月 布施　純子	こなみクラブ	岡山	10

第４グループ

	川西真由美 河原　　香	平田卓ポン会	島根	11
	木下　智子 原田　好恵	きらら	岡山	12
	奥田　邦江 加藤　美穂	オレンジ	島根	13

３位・４位トーナメント

第1Gの3位

第2Gの3位

201

301

101

202

第3Gの3位

第1Gの4位

第4Gの3位

女子ダブルス　１２０（ＷＤ１２０）

１位トーナメント

第１グループ

1	大塚　桂子 竹田　範子	津田クラブ	島根	
2	藤井　敏子 久保田麻里	チーム・F モンキーズ	岡山	
3	小藤　恵子 木村　嘉子	Peach　Club たまのUI	岡山	

第２グループ

4	藤原　祐子 甲田　陽子	びんご同好会	広島	
5	森　　珠美 湯浅久美子	ままかりｸﾗﾌﾞ	岡山	
6	谷口　英子 中山　恵子	碧空 モクラジＴＣ	鳥取	

第３グループ

7	藤原　隆子 熊瀬　和美	こなみクラブ	岡山	
8	清水世津子 河口　多美	白石卓球クラブ Tー-Plum	山口	
9	山野井梅香 木村　千春	P愛P	岡山	

第４グループ

	堀内　潤子 矢島　尚子	D．ドゥリーム Kさくら卓球	岡山	10
	戸崎美智世 中野みゆき	倉吉レディース	鳥取	11
	宇那木住香 小川理恵子	ままかりクラブ	岡山	12

第５グループ

	地引　幸子 藤井　由美	きらら	岡山	13
	碓井　節子 福庭真理子	フットワーク	島根	14
	吉本　　恵 島川　恵子	五日市メイツ	広島	15

第６グループ

	松下　育子 石渡　和代	ピンポン府中 福山卓愛会	広島	16
	笹尾　淳江 西岡　美紀	ままかりｸﾗﾌﾞ	岡山	17
	今井美保子 鶴川　明子	高島クラブ	岡山	18

101
102
201
202
301

２位トーナメント

第１グループ

1	大塚　桂子 竹田　範子	津田クラブ	島根	
2	藤井　敏子 久保田麻里	チーム・F モンキーズ	岡山	
3	小藤　恵子 木村　嘉子	Peach　Club たまのUI	岡山	

第２グループ

4	藤原　祐子 甲田　陽子	びんご同好会	広島	
5	森　　珠美 湯浅久美子	ままかりｸﾗﾌﾞ	岡山	
6	谷口　英子 中山　恵子	碧空 モクラジＴＣ	鳥取	

第３グループ

7	藤原　隆子 熊瀬　和美	こなみクラブ	岡山	
8	清水世津子 河口　多美	白石卓球クラブ Tｰ Plum	山口	
9	山野井梅香 木村　千春	P愛P	岡山	

第４グループ

	堀内　潤子 矢島　尚子	D．ドゥリーム Kさくら卓球	岡山	10
	戸崎美智世 中野みゆき	倉吉レディース	鳥取	11
	宇那木住香 小川理恵子	ままかりクラブ	岡山	12

第５グループ

	地引　幸子 藤井　由美	きらら	岡山	13
	碓井　節子 福庭真理子	フットワーク	島根	14
	吉本　　恵 島川　恵子	五日市メイツ	広島	15

第６グループ

	松下　育子 石渡　和代	ピンポン府中 福山卓愛会	広島	16
	笹尾　淳江 西岡　美紀	ままかりｸﾗﾌﾞ	岡山	17
	今井美保子 鶴川　明子	高島クラブ	岡山	18

101

102

201

202

301

３位トーナメント

第１グループ

1	大塚　桂子 竹田　範子	津田クラブ	島根	
2	藤井　敏子 久保田麻里	チーム・F モンキーズ	岡山	
3	小藤　恵子 木村　嘉子	Peach　Club たまのUI	岡山	

第２グループ

4	藤原　祐子 甲田　陽子	びんご同好会	広島	
5	森　　珠美 湯浅久美子	ままかりｸﾗﾌﾞ	岡山	
6	谷口　英子 中山　恵子	碧空 モクラジＴＣ	鳥取	

第３グループ

7	藤原　隆子 熊瀬　和美	こなみクラブ	岡山	
8	清水世津子 河口　多美	白石卓球クラブ Tｰ Plum	山口	
9	山野井梅香 木村　千春	P愛P	岡山	

第４グループ

	堀内　潤子 矢島　尚子	D．ドゥリーム Kさくら卓球	岡山	10
	戸崎美智世 中野みゆき	倉吉レディース	鳥取	11
	宇那木住香 小川理恵子	ままかりクラブ	岡山	12

第５グループ

	地引　幸子 藤井　由美	きらら	岡山	13
	碓井　節子 福庭真理子	フットワーク	島根	14
	吉本　　恵 島川　恵子	五日市メイツ	広島	15

第６グループ

	松下　育子 石渡　和代	ピンポン府中 福山卓愛会	広島	16
	笹尾　淳江 西岡　美紀	ままかりｸﾗﾌﾞ	岡山	17
	今井美保子 鶴川　明子	高島クラブ	岡山	18

101

102

201

202

301

女子ダブルス　１３０（ＷＤ１３０）

１位トーナメント

第１グループ

1	大江恵美子 内田　貞子	ひかる ウチダスポーツ	山口	
2	巌津　陽子 小田　真澄	ゼロ・クラブ	岡山	
3	石井真佐美 松本由美子	チーム・F エンデバーズ	岡山	
4	三谷美智江 井尾　若葉	裕球会	鳥取	

第２グループ

5	沖山美佐子 大谷　美栄	P愛P	岡山	
6	福富実枝子 藤井るみ子	白石卓球クラブ 防府ラージ	山口	
7	森山　幹子 原　　玲子	今市クラブ 卓雲クラブ	島根	

101

201

102

第３グループ

	河本　光子 五十嵐美由紀	FREE	島根	8
	笠井美智子 犬飼　弘子	倉敷卓友会 Tフレンド	岡山	9
	岩本　初枝 増原　初子	下松オールスターズ 美祢卓友会	山口	10

第４グループ

	瀧本加代子 秋重　安子	あんず	山口	11
	伊藤　妙子 西谷　淳子	倉吉レディース	鳥取	12
	土井加代子 青木　妙子	P愛P	岡山	13

２位トーナメント

第１グループ

1	大江恵美子 内田　貞子	ひかる ウチダスポーツ	山口	
2	巌津　陽子 小田　真澄	ゼロ・クラブ	岡山	
3	石井真佐美 松本由美子	チーム・F エンデバーズ	岡山	
4	三谷美智江 井尾　若葉	裕球会	鳥取	

第２グループ

5	沖山美佐子 大谷　美栄	P愛P	岡山	
6	福富実枝子 藤井るみ子	白石卓球クラブ 防府ラージ	山口	
7	森山　幹子 原　　玲子	今市クラブ 卓雲クラブ	島根	

101

201

102

第３グループ

	河本　光子 五十嵐美由紀	FREE	島根	8
	笠井美智子 犬飼　弘子	倉敷卓友会 Tフレンド	岡山	9
	岩本　初枝 増原　初子	下松オールスターズ 美祢卓友会	山口	10

第４グループ

	瀧本加代子 秋重　安子	あんず	山口	11
	伊藤　妙子 西谷　淳子	倉吉レディース	鳥取	12
	土井加代子 青木　妙子	P愛P	岡山	13

3位・4位トーナメント

第1Gの3位

第2Gの3位

201

301

101

202

第3Gの3位

第1Gの4位

第4Gの3位

女子ダブルス　１４０（ＷＤ１４０）

１位トーナメント

第１グループ

1	松尾美恵子 山﨑富士子	フットワーク	島根	
2	平松しづ子 西倉　圭子	ぴ-ちく 倉敷庄クラブ	岡山	
3	桑原世津子 中田千代美	こなみクラブ	岡山	
4	森下　一江 石川千代子	卓愛会宇部 マジック・コア	山口	

第２グループ

5	岩本　里美 羽原　澄子	庄原STC 福山緑丘	広島	
6	荒木　操子 吉本　紀子	モンキーズ	岡山	
7	奥原　秀子 曽田　愛子	平田卓栄	島根	

第３グループ

8	大場　清美 小島　町子	白石卓球クラブ	山口	
9	池田　直美 西原千鶴子	リージョン	広島	
10	長戸　幸子 的場　次子	岡山卓球ベテラン会	岡山	

第４グループ

	藤井　洋子 小橋　京子	山陽クラブ きしらーく	岡山	11
	横山　愛子 原田　鈴江	下関卓道会	山口	12
	小松原由美子 羽田　洋子	モンキーズ	岡山	13

第５グループ

	遠藤　聖子 牧原千恵子	裕球会	鳥取	14
	梶田　英子 斉藤　隆子	めだか チーム31-10	岡山	15
	本藤　雅子 巻幡　淑美	広島ラブオール 因島卓球連盟	広島	16

第６グループ

	猪子　純子 田畑佐代子	リージョン 寺西クラブ	広島	17
	小野　和子 木村真利子	きらら	岡山	18
	原野美佐江 松浦　絹子	卓聯会 チームN．E．０	島根	19

101　201　102　202　301

2位トーナメント

第１グループ

1	松尾美恵子 山﨑富士子	フットワーク	島根	
2	平松しづ子 西倉　圭子	ぴ-ちく 倉敷庄クラブ	岡山	
3	桑原世津子 中田千代美	こなみクラブ	岡山	
4	森下　一江 石川千代子	卓愛会宇部 マジック・コア	山口	

第２グループ

5	岩本　里美 羽原　澄子	庄原STC 福山緑丘	広島	
6	荒木　操子 吉本　紀子	モンキーズ	岡山	
7	奥原　秀子 曽田　愛子	平田卓栄	島根	

第３グループ

8	大場　清美 小島　町子	白石卓球クラブ	山口	
9	池田　直美 西原千鶴子	リージョン	広島	
10	長戸　幸子 的場　次子	岡山卓球ベテラン会	岡山	

101

201

301

202

102

第４グループ

	藤井　洋子 小橋　京子	山陽クラブ きしらーく	岡山	11
	横山　愛子 原田　鈴江	下関卓道会	山口	12
	小松原由美子 羽田　洋子	モンキーズ	岡山	13

第５グループ

	遠藤　聖子 牧原千恵子	裕球会	鳥取	14
	梶田　英子 斉藤　隆子	めだか チーム31-10	岡山	15
	本藤　雅子 巻幡　淑美	広島ラブオール 因島卓球連盟	広島	16

第６グループ

	猪子　純子 田畑佐代子	リージョン 寺西クラブ	広島	17
	小野　和子 木村真利子	きらら	岡山	18
	原野美佐江 松浦　絹子	卓聯会 チームN．E．O	島根	19

3位・4位トーナメント

第１グループ

1	松尾美恵子 山﨑富士子	フットワーク	島根	
2	平松しづ子 西倉　圭子	ぴ-ちく 倉敷庄クラブ	岡山	
3	桑原世津子 中田千代美	こなみクラブ	岡山	
4	森下　一江 石川千代子	卓愛会宇部 マジック・コア	山口	

第２グループ

5	岩本　里美 羽原　澄子	庄原STC 福山緑丘	広島	
6	荒木　操子 吉本　紀子	モンキーズ	岡山	
7	奥原　秀子 曽田　愛子	平田卓栄	島根	

第３グループ

8	大場　清美 小島　町子	白石卓球クラブ	山口	
9	池田　直美 西原千鶴子	リージョン	広島	
10	長戸　幸子 的場　次子	岡山卓球ベテラン会	岡山	

101

201

301

202

102

103

第４グループ

	藤井　洋子 小橋　京子	山陽クラブ きしらーく	岡山	11
	横山　愛子 原田　鈴江	下関卓道会	山口	12
	小松原由美子 羽田　洋子	モンキーズ	岡山	13

第５グループ

	遠藤　聖子 牧原千恵子	裕球会	鳥取	14
	梶田　英子 斉藤　隆子	めだか チーム31-10	岡山	15
	本藤　雅子 巻幡　淑美	広島ラブオール 因島卓球連盟	広島	16

第1Gの4位

第６グループ

	猪子　純子 田畑佐代子	リージョン 寺西クラブ	広島	17
	小野　和子 木村真利子	きらら	岡山	18
	原野美佐江 松浦　絹子	卓聯会 チームN．E．O	島根	19

女子ダブルス　１５０（ＷＤ１５０）

１位トーナメント

第１グループ

1	田村　克子 岩田　啓子	安クラブ	広島	
2	田辺万起子 高橋　清子	モンキーズ	岡山	
3	山下　朱美 光清すま子	周南クラブ 防府アタッカーズ	山口	
4	橋本　節子 杉本　里海	安クラブ クローバー	広島	

201

101

第２グループ

	米田　純子 繁田　妙子	つづクラブ	山口	5
	遠藤ミサコ 福本　尚子	モンキーズ	岡山	6
	山地由紀美 平本　弘子	安クラブ HTC	広島	7

第３グループ

	兼吉　博子 延広　令子	フレンド岩国 LBC岩国	山口	8
	佐藤由美子 大國　節美	広島ラブオール 廿日市卓球	広島	9
	森山　真弓 新谷　正子	倉敷玉森 きしらーく	岡山	10
	西田　文子 宗岡　初子	宇部イーグルス ゆうゆう厚狭	山口	11

２位トーナメント

第１グループ

1	田村　克子 岩田　啓子	安クラブ	広島	
2	田辺万起子 高橋　清子	モンキーズ	岡山	
3	山下　朱美 光清すま子	周南クラブ 防府アタッカーズ	山口	
4	橋本　節子 杉本　里海	安クラブ クローバー	広島	

201

101

第２グループ

	米田　純子 繁田　妙子	つづクラブ	山口	5
	遠藤ミサコ 福本　尚子	モンキーズ	岡山	6
	山地由紀美 平本　弘子	安クラブ HTC	広島	7

第３グループ

	兼吉　博子 延広　令子	フレンド岩国 LBC岩国	山口	8
	佐藤由美子 大國　節美	広島ラブオール 廿日市卓球	広島	9
	森山　真弓 新谷　正子	倉敷玉森 きしらーく	岡山	10
	西田　文子 宗岡　初子	宇部イーグルス ゆうゆう厚狭	山口	11

3位・4位トーナメント

第1Gの3位

第3Gの4位

201

301

101

202

第2Gの3位

第1Gの4位

第3Gの3位

女子ダブルス　１６０（ＷＤ１６０）

決勝リーグ

				1	2	3	4	5	得点	順位
1	小谷　満子 畠山　凉子	OMC KTクラブ	広島							
2	龍本壽美子 岡島　瑞枝	安クラブ	広島							
3	築森　雪枝 中原　良子	ゆうスポーツクラブ 岩国東同好会	山口							
4	藤田　圭子 吉末　澄子	ひばり 防府アタッカーズ	山口							
5	得納　靖子 室　　節枝	安クラブ	広島							

試合順　①２－５　②３－４　③１－５　④２－３　⑤１－４　⑥３－５　⑦１－３
⑧２－４　⑨１－２　⑩４－５

男子シングルス　一般（ＭＳ一般）

１位トーナメント

第１グループ

1	落合　玲汰	VINTAGE	島根	
2	髙井　晴仁	天晴れクラブ	岡山	
3	品川泰千郎	SPIRIT	広島	

第２グループ

4	高見　良輝	呉夢TTC	広島	
5	門田　紘暉	Y.Y LINK	岡山	
6	河村　和治	KAZUKEN	山口	

第３グループ

7	金光　航平	関西クラブ	岡山	
8	平山　拓弥	三次卓球同好会	広島	
9	中村紋太郎	オレンジ	島根	

101　201　301　202　102　103

第４グループ

	山本　圭輔	関西クラブ	岡山	10
	松本　晃輝	SPIRIT	広島	11
	和田　直也	VINTAGE	島根	12

第５グループ

	奥山　慎也	広商クラブ	広島	13
	岡本　拓也	Y.Y　LINK	岡山	14
	縄田　聖矢	E卓クラブ	岡山	15

第６グループ

	為近　　晋	東洋鋼鈑	山口	16
	塚本　隼也	福山ラケットクラブ	広島	17
	田中　　翔	川崎医療福祉大学	岡山	18

第７グループ

	高下　玲央	三次卓球同好会	広島	19
	酒井　晟行	関西クラブ	岡山	20
	入江　泰次	倉吉ベテラン会	鳥取	21

２位トーナメント

第１グループ

1	落合　玲汰	VINTAGE	島根	
2	髙井　晴仁	天晴れクラブ	岡山	
3	品川泰千郎	SPIRIT	広島	

第２グループ

4	高見　良輝	呉夢TTC	広島	
5	門田　紘暉	Y.Y LINK	岡山	
6	河村　和治	KAZUKEN	山口	

第３グループ

7	金光　航平	関西クラブ	岡山	
8	平山　拓弥	三次卓球同好会	広島	
9	中村紋太郎	オレンジ	島根	

101　201　301　202　102　103

第４グループ

	山本　圭輔	関西クラブ	岡山	10
	松本　晃輝	SPIRIT	広島	11
	和田　直也	VINTAGE	島根	12

第５グループ

	奥山　慎也	広商クラブ	広島	13
	岡本　拓也	Y.Y　LINK	岡山	14
	縄田　聖矢	E卓クラブ	岡山	15

第６グループ

	為近　　晋	東洋鋼鈑	山口	16
	塚本　隼也	福山ラケットクラブ	広島	17
	田中　　翔	川崎医療福祉大学	岡山	18

第７グループ

	高下　玲央	三次卓球同好会	広島	19
	酒井　晟行	関西クラブ	岡山	20
	入江　泰次	倉吉ベテラン会	鳥取	21

３位トーナメント

第１グループ

1	落合　玲汰	VINTAGE	島根	
2	髙井　晴仁	天晴れクラブ	岡山	
3	品川泰千郎	SPIRIT	広島	

第２グループ

4	高見　良輝	呉夢TTC	広島	
5	門田　紘暉	Y.Y LINK	岡山	
6	河村　和治	KAZUKEN	山口	

第３グループ

7	金光　航平	関西クラブ	岡山	
8	平山　拓弥	三次卓球同好会	広島	
9	中村紋太郎	オレンジ	島根	

101

201

301

202

102

103

第４グループ

	山本　圭輔	関西クラブ	岡山	10
	松本　晃輝	SPIRIT	広島	11
	和田　直也	VINTAGE	島根	12

第５グループ

	奥山　慎也	広商クラブ	広島	13
	岡本　拓也	Y.Y　LINK	岡山	14
	縄田　聖矢	E卓クラブ	岡山	15

第６グループ

	為近　　晋	東洋鋼鈑	山口	16
	塚本　隼也	福山ラケットクラブ	広島	17
	田中　　翔	川崎医療福祉大学	岡山	18

第７グループ

	高下　玲央	三次卓球同好会	広島	19
	酒井　晟行	関西クラブ	岡山	20
	入江　泰次	倉吉ベテラン会	鳥取	21

男子シングルス　４０（ＭＳ４０）

１位トーナメント

第１グループ

1	吉松　慎治	倉田クラブ	岡山	
2	大田垣博之	リージョン	広島	
3	山本　一博	米里	鳥取	
4	田口　真則	ＴＥＡＭ山	岡山	

第２グループ

5	武田　真悟	ONE LINK	広島	
6	高木　　仁	三菱ケミカルクラブ	岡山	
7	上田　　明	高島クラブ	岡山	

第３グループ

8	小路　雅則	はやぶさクラブ	山口	
9	舩橋　俊弘	高島クラブ	岡山	
10	佐々木勝彦	ラブオール隠岐	島根	

101

201

301

202

102

第４グループ

	難波　　章	呉夢TTC	広島	11
	饗庭　光照	はやぶさクラブ	山口	12
	水川　博義	三菱ケミカルクラブ	岡山	13

第５グループ

	森脇　弘和	卓聯会	島根	14
	大塚　育慶	翔和クラブ	岡山	15
	藤澤　　努	COLOR	岡山	16

第６グループ

	大橋　哲二	吉備卓心会	岡山	17
	中村　信彦	あさきたクラブ	広島	18
	妹尾　浩文	化繊ノズル	岡山	19

２位トーナメント

第１グループ

1	吉松　慎治	倉田クラブ	岡山	
2	大田垣博之	リージョン	広島	
3	山本　一博	米里	鳥取	
4	田口　真則	ＴＥＡＭ山	岡山	

第２グループ

5	武田　真悟	ONE LINK	広島	
6	高木　　仁	三菱ケミカルクラブ	岡山	
7	上田　　明	高島クラブ	岡山	

第３グループ

8	小路　雅則	はやぶさクラブ	山口	
9	舩橋　俊弘	高島クラブ	岡山	
10	佐々木勝彦	ラブオール隠岐	島根	

101

201

301

202

102

第４グループ

	難波　　章	呉夢TTC	広島	11
	饗庭　光照	はやぶさクラブ	山口	12
	水川　博義	三菱ケミカルクラブ	岡山	13

第５グループ

	森脇　弘和	卓聯会	島根	14
	大塚　育慶	翔和クラブ	岡山	15
	藤澤　　努	COLOR	岡山	16

第６グループ

	大橋　哲二	吉備卓心会	岡山	17
	中村　信彦	あさきたクラブ	広島	18
	妹尾　浩文	化繊ノズル	岡山	19

３位・４位トーナメント

第１グループ

1	吉松　慎治	倉田クラブ	岡山	
2	大田垣博之	リージョン	広島	
3	山本　一博	米里	鳥取	
4	田口　真則	ＴＥＡＭ山	岡山	

第２グループ

5	武田　真悟	ONE LINK	広島	
6	高木　　仁	三菱ケミカルクラブ	岡山	
7	上田　　明	高島クラブ	岡山	

第３グループ

8	小路　雅則	はやぶさクラブ	山口	
9	舩橋　俊弘	高島クラブ	岡山	
10	佐々木勝彦	ラブオール隠岐	島根	

101

201

301

202

102

第４グループ

	難波　　章	呉夢TTC	広島	11
	饗庭　光照	はやぶさクラブ	山口	12
	水川　博義	三菱ケミカルクラブ	岡山	13

第５グループ

	森脇　弘和	卓聯会	島根	14
	大塚　育慶	翔和クラブ	岡山	15
	藤澤　　努	COLOR	岡山	16

103

第1Gの4位

第６グループ

	大橋　哲二	吉備卓心会	岡山	17
	中村　信彦	あさきたクラブ	広島	18
	妹尾　浩文	化繊ノズル	岡山	19

男子シングルス　５０（ＭＳ５０）

１位トーナメント

第１グループ

1	多田　和史	翔和クラブ	岡山	
2	内田　洋之	HEKIクラブ	山口	
3	中尾　和博	麗翠会	鳥取	

第２グループ

4	佐々木　努	USTS	山口	
5	河原　嘉之	平田卓ポン会	島根	
6	坂井　　博	興除クラブ	岡山	

101

第３グループ

7	枝広　一志	関西クラブ	岡山	
8	繁冨　　守	Families	島根	
9	網川　邦彦	城卓隊	鳥取	

第４グループ

10	中野由起男	あさきたクラブ	広島	
11	玖村　和彦	わいわいクラブ	山口	
12	水原　　啓	オレンジ	島根	

102

201

301

202

103

第５グループ

	小野　純司	HEKIクラブ	山口	13
	坂本　秀俊	平田卓ポン会	島根	14
	山口　義則	ＴＥＡＭ山	岡山	15

第６グループ

	小池　達也	こなみクラブ	岡山	16
	渡邊　博幸	廿日市卓球	広島	17
	中野　行人	倉吉ベテラン会	鳥取	18

104

第７グループ

	田口　　淳	チームオルガ	岡山	19
	下野　隆廣	JFE福山	広島	20
	奥村　浩二	ＮＯＡＨ	鳥取	21

第８グループ

	三浦　和利	VINTAGE	島根	22
	山下　健一	美祢卓友会	山口	23
	森安　弘之	吉備卓心会	岡山	24

２位トーナメント

第１グループ

1	多田　和史	翔和クラブ	岡山	
2	内田　洋之	HEKIクラブ	山口	
3	中尾　和博	麗翠会	鳥取	

第２グループ

4	佐々木　努	USTS	山口	
5	河原　嘉之	平田卓ポン会	島根	
6	坂井　　博	興除クラブ	岡山	

第３グループ

7	枝広　一志	関西クラブ	岡山	
8	繁冨　　守	Families	島根	
9	網川　邦彦	城卓隊	鳥取	

第４グループ

10	中野由起男	あさきたクラブ	広島	
11	玖村　和彦	わいわいクラブ	山口	
12	水原　　啓	オレンジ	島根	

101

102

103

104

201

202

301

第５グループ

	小野　純司	HEKIクラブ	山口	13
	坂本　秀俊	平田卓ポン会	島根	14
	山口　義則	ＴＥＡＭ山	岡山	15

第６グループ

	小池　達也	こなみクラブ	岡山	16
	渡邊　博幸	廿日市卓球	広島	17
	中野　行人	倉吉ベテラン会	鳥取	18

第７グループ

	田口　　淳	チームオルガ	岡山	19
	下野　隆廣	JFE福山	広島	20
	奥村　浩二	ＮＯＡＨ	鳥取	21

第８グループ

	三浦　和利	VINTAGE	島根	22
	山下　健一	美祢卓友会	山口	23
	森安　弘之	吉備卓心会	岡山	24

３位トーナメント

第１グループ

1	多田　和史	翔和クラブ	岡山	
2	内田　洋之	HEKIクラブ	山口	
3	中尾　和博	麗翠会	鳥取	

第２グループ

4	佐々木　努	USTS	山口	
5	河原　嘉之	平田卓ポン会	島根	
6	坂井　　博	興除クラブ	岡山	

第３グループ

7	枝広　一志	関西クラブ	岡山	
8	繁冨　　守	Families	島根	
9	網川　邦彦	城卓隊	鳥取	

第４グループ

10	中野由起男	あさきたクラブ	広島	
11	玖村　和彦	わいわいクラブ	山口	
12	水原　　啓	オレンジ	島根	

101

102

201

301

202

103

104

第５グループ

	小野　純司	HEKIクラブ	山口	13
	坂本　秀俊	平田卓ポン会	島根	14
	山口　義則	ＴＥＡＭ山	岡山	15

第６グループ

	小池　達也	こなみクラブ	岡山	16
	渡邊　博幸	廿日市卓球	広島	17
	中野　行人	倉吉ベテラン会	鳥取	18

第７グループ

	田口　　淳	チームオルガ	岡山	19
	下野　隆廣	JFE福山	広島	20
	奥村　浩二	ＮＯＡＨ	鳥取	21

第８グループ

	三浦　和利	VINTAGE	島根	22
	山下　健一	美祢卓友会	山口	23
	森安　弘之	吉備卓心会	岡山	24

男子シングルス　６０（ＭＳ６０）

１位トーナメント

第１グループ

1	黄　　飛	あさきたクラブ	広島	
2	井上　吉晴	斐川クラブ	島根	
3	仁後　康晴	翔和クラブ	岡山	

第２グループ

4	西田　忠洋	チームN･E･O	島根	
5	沖野　　章	安クラブ	広島	
6	藤井　啓次	こなみクラブ	岡山	

第３グループ

7	岡久　繁雄	つづクラブ	山口	
8	小林　紀雄	吉田クラブ	広島	
9	原　　孝吏	吉備卓心会	岡山	

101　201　301　202　102　103

第４グループ

	水津　一利	廿日市卓球	広島	10
	坂本　知康	岡山卓球ベテラン会	岡山	11
	岡田　　徹	斐川クラブ	島根	12

第５グループ

	松岡　俊志	中国電力	山口	13
	米村慶一郎	高島クラブ	岡山	14
	岡　　靖治	平田卓ポン会	島根	15

第６グループ

	折戸　　誠	チームN･E･O	島根	16
	立花　尚人	倉田クラブ	岡山	17
	白川　昭二	あさきたクラブ	広島	18

第７グループ

	西田　　剛	つづクラブ	山口	19
	近藤　英克	こなみクラブ	岡山	20
	中山　高司	モクラジＴＣ	鳥取	21

２位トーナメント

第１グループ

1	黄　　飛	あさきたクラブ	広島	
2	井上　吉晴	斐川クラブ	島根	
3	仁後　康晴	翔和クラブ	岡山	

第２グループ

4	西田　忠洋	チームN･E･O	島根	
5	沖野　　章	安クラブ	広島	
6	藤井　啓次	こなみクラブ	岡山	

第３グループ

7	岡久　繁雄	つづクラブ	山口	
8	小林　紀雄	吉田クラブ	広島	
9	原　　孝吏	吉備卓心会	岡山	

101　201　301　202　102　103

第４グループ

	水津　一利	廿日市卓球	広島	10
	坂本　知康	岡山卓球ベテラン会	岡山	11
	岡田　　徹	斐川クラブ	島根	12

第５グループ

	松岡　俊志	中国電力	山口	13
	米村慶一郎	高島クラブ	岡山	14
	岡　　靖治	平田卓ポン会	島根	15

第６グループ

	折戸　　誠	チームN･E･O	島根	16
	立花　尚人	倉田クラブ	岡山	17
	白川　昭二	あさきたクラブ	広島	18

第７グループ

	西田　　剛	つづクラブ	山口	19
	近藤　英克	こなみクラブ	岡山	20
	中山　高司	モクラジＴＣ	鳥取	21

３位トーナメント

第１グループ

1	黄　　飛	あさきたクラブ	広島	
2	井上　吉晴	斐川クラブ	島根	
3	仁後　康晴	翔和クラブ	岡山	

第２グループ

4	西田　忠洋	チームN･E･O	島根	
5	沖野　　章	安クラブ	広島	
6	藤井　啓次	こなみクラブ	岡山	

第３グループ

7	岡久　繁雄	つづクラブ	山口	
8	小林　紀雄	吉田クラブ	広島	
9	原　　孝吏	吉備卓心会	岡山	

101

201

301

202

102

103

第４グループ

	水津　一利	廿日市卓球	広島	10
	坂本　知康	岡山卓球ベテラン会	岡山	11
	岡田　　徹	斐川クラブ	島根	12

第５グループ

	松岡　俊志	中国電力	山口	13
	米村慶一郎	高島クラブ	岡山	14
	岡　　靖治	平田卓ポン会	島根	15

第６グループ

	折戸　　誠	チームN･E･O	島根	16
	立花　尚人	倉田クラブ	岡山	17
	白川　昭二	あさきたクラブ	広島	18

第７グループ

	西田　　剛	つづクラブ	山口	19
	近藤　英克	こなみクラブ	岡山	20
	中山　高司	モクラジＴＣ	鳥取	21

男子シングルス　６５（ＭＳ６５）

１位トーナメント

第１グループ

1	新谷　　悟	リージョン	広島	
2	長尾　雅彦	オレンジ	島根	
3	鷲田　常二	P愛P	岡山	
4	遠藤　英臣	裕球会	鳥取	

101

第２グループ

5	国村　　章	ふぁみK	山口	
6	大坪　　進	翔和クラブ	岡山	
7	塩谷　　貢	吉田クラブ	広島	

201

第３グループ

8	大坂　浩二	オレンジ	島根	
9	三谷　彰良	福山ラケットクラブ	広島	
10	藤田　賢治	あんず	山口	

102

第４グループ

11	小橋　敬史	こなみクラブ	岡山	
12	西村　和正	斐桜クラブ	島根	
13	有田　　茂	防府ラージ	山口	

301

第５グループ

	青木　　誠	斐川クラブ	島根	14
	瀬能　　守	たまのSC	岡山	15
	吉仲　　修	JFE福山	広島	16

103

第６グループ

	生駒　博之	福山ラケットクラブ	広島	17
	梅田　義弘	T一Plum	山口	18
	米田　浩二	オレンジ	島根	19

202

第７グループ

	原瀬　孝博	翔和クラブ	岡山	20
	山田　秀人	寺西クラブ	広島	21
	田端　　誠	四つ葉クラブ	山口	22

104

第８グループ

	山本　数弘	白石卓球クラブ	山口	23
	土井　博文	倉吉ベテラン会	鳥取	24
	宮谷　利三	リージョン	広島	25

２位トーナメント

第１グループ

1	新谷　　悟	リージョン	広島	
2	長尾　雅彦	オレンジ	島根	
3	鷲田　常二	P愛P	岡山	
4	遠藤　英臣	裕球会	鳥取	

第２グループ

5	国村　　章	ふぁみK	山口	
6	大坪　　進	翔和クラブ	岡山	
7	塩谷　　貢	吉田クラブ	広島	

第３グループ

8	大坂　浩二	オレンジ	島根	
9	三谷　彰良	福山ラケットクラブ	広島	
10	藤田　賢治	あんず	山口	

第４グループ

11	小橋　敬史	こなみクラブ	岡山	
12	西村　和正	斐桜クラブ	島根	
13	有田　　茂	防府ラージ	山口	

101

201

102

301

103

202

104

第５グループ

	青木　　誠	斐川クラブ	島根	14
	瀬能　　守	たまのSC	岡山	15
	吉仲　　修	JFE福山	広島	16

第６グループ

	生駒　博之	福山ラケットクラブ	広島	17
	梅田　義弘	T一Plum	山口	18
	米田　浩二	オレンジ	島根	19

第７グループ

	原瀬　孝博	翔和クラブ	岡山	20
	山田　秀人	寺西クラブ	広島	21
	田端　　誠	四つ葉クラブ	山口	22

第８グループ

	山本　数弘	白石卓球クラブ	山口	23
	土井　博文	倉吉ベテラン会	鳥取	24
	宮谷　利三	リージョン	広島	25

３位・４位トーナメント

第１グループ

1	新谷　　悟	リージョン	広島	
2	長尾　雅彦	オレンジ	島根	
3	鷲田　常二	P愛P	岡山	
4	遠藤　英臣	裕球会	鳥取	

第２グループ

5	国村　　章	ふぁみK	山口	
6	大坪　　進	翔和クラブ	岡山	
7	塩谷　　貢	吉田クラブ	広島	

第３グループ

8	大坂　浩二	オレンジ	島根	
9	三谷　彰良	福山ラケットクラブ	広島	
10	藤田　賢治	あんず	山口	

第４グループ

11	小橋　敬史	こなみクラブ	岡山	
12	西村　和正	斐桜クラブ	島根	
13	有田　　茂	防府ラージ	山口	

第５グループ

	青木　　誠	斐川クラブ	島根	14
	瀬能　　守	たまのSC	岡山	15
	吉仲　　修	JFE福山	広島	16

第６グループ

	生駒　博之	福山ラケットクラブ	広島	17
	梅田　義弘	T一Plum	山口	18
	米田　浩二	オレンジ	島根	19

第７グループ

	原瀬　孝博	翔和クラブ	岡山	20
	山田　秀人	寺西クラブ	広島	21
	田端　　誠	四つ葉クラブ	山口	22

第８グループ

	山本　数弘	白石卓球クラブ	山口	23
	土井　博文	倉吉ベテラン会	鳥取	24
	宮谷　利三	リージョン	広島	25

201

202

203

204

301

302

401

101

第1Gの4位

男子シングルス　７０（ＭＳ７０）

１位トーナメント

第１グループ

1	広瀬　雄三	マービーズ	岡山	
2	磯江　俊一	倉吉ベテラン会	鳥取	
3	吉田　克美	下松豊井チェリー	山口	
4	青木　耕治	オレンジ	島根	

第２グループ

5	湯田　洋一	HEKIクラブ	山口	
6	竹田　幸雄	球心会	島根	
7	石井久仁洋	HTC	広島	

第３グループ

8	益田　　孝	ますだくらぶ	島根	
9	柳原　哲雄	倉吉ベテラン会	鳥取	
10	江山　清彦	下松オールスターズ	山口	

101

201

301

202

102

103

第４グループ

	地引　政博	翔和クラブ	岡山	11
	森政　健治	白石卓球クラブ	山口	12
	谷本　衆作	モクラジＴＣ	鳥取	13

第５グループ

	河野　　孝	LBC岩国	山口	14
	長嶺　常盤	つわぶき	島根	15
	新上　正勝	寺西クラブ	広島	16

第６グループ

	平井　和雄	球心会	島根	17
	竹中　正樹	JFE福山	広島	18
	松原　秀行	美祢卓友会	山口	19

第７グループ

	横田　貞義	スリースター	山口	20
	道仙　益幸	岡山卓球ベテラン会	岡山	21
	福田　信夫	島根県庁クラブ	島根	22
	河野　　茂	下松オールスターズ	山口	23

２位トーナメント

第１グループ

1	広瀬　雄三	マービーズ	岡山	
2	磯江　俊一	倉吉ベテラン会	鳥取	
3	吉田　克美	下松豊井チェリー	山口	
4	青木　耕治	オレンジ	島根	

第２グループ

5	湯田　洋一	HEKIクラブ	山口	
6	竹田　幸雄	球心会	島根	
7	石井久仁洋	HTC	広島	

第３グループ

8	益田　　孝	ますだくらぶ	島根	
9	柳原　哲雄	倉吉ベテラン会	鳥取	
10	江山　清彦	下松オールスターズ	山口	

101

201

301

202

102

103

第４グループ

	地引　政博	翔和クラブ	岡山	11
	森政　健治	白石卓球クラブ	山口	12
	谷本　衆作	モクラジＴＣ	鳥取	13

第５グループ

	河野　　孝	LBC岩国	山口	14
	長嶺　常盤	つわぶき	島根	15
	新上　正勝	寺西クラブ	広島	16

第６グループ

	平井　和雄	球心会	島根	17
	竹中　正樹	JFE福山	広島	18
	松原　秀行	美祢卓友会	山口	19

第７グループ

	横田　貞義	スリースター	山口	20
	道仙　益幸	岡山卓球ベテラン会	岡山	21
	福田　信夫	島根県庁クラブ	島根	22
	河野　　茂	下松オールスターズ	山口	23

３・４位トーナメント

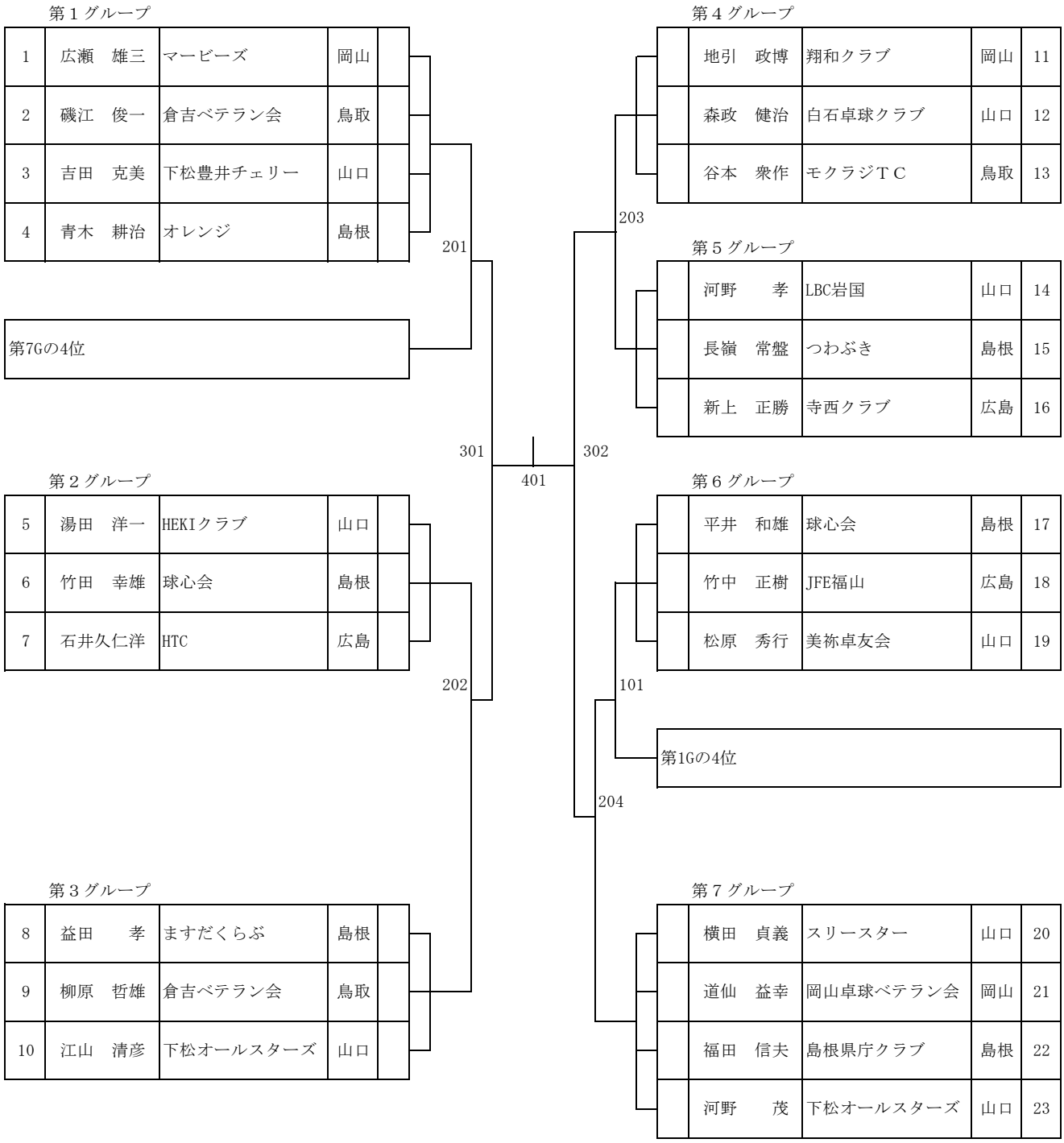
第１グループ
1 広瀬　雄三 マービーズ 岡山
2 磯江　俊一 倉吉ベテラン会 鳥取
3 吉田　克美 下松豊井チェリー 山口
4 青木　耕治 オレンジ 島根
第7Gの4位
201
第２グループ
5 湯田　洋一 HEKIクラブ 山口
6 竹田　幸雄 球心会 島根
7 石井久仁洋 HTC 広島
202
第３グループ
8 益田　　孝 ますだくらぶ 島根
9 柳原　哲雄 倉吉ベテラン会 鳥取
10 江山　清彦 下松オールスターズ 山口
301
401
302
第４グループ
地引　政博 翔和クラブ 岡山 11
森政　健治 白石卓球クラブ 山口 12
谷本　衆作 モクラジＴＣ 鳥取 13
203
第５グループ
河野　　孝 LBC岩国 山口 14
長嶺　常盤 つわぶき 島根 15
新上　正勝 寺西クラブ 広島 16
第６グループ
平井　和雄 球心会 島根 17
竹中　正樹 JFE福山 広島 18
松原　秀行 美祢卓友会 山口 19
101
第1Gの4位
204
第７グループ
横田　貞義 スリースター 山口 20
道仙　益幸 岡山卓球ベテラン会 岡山 21
福田　信夫 島根県庁クラブ 島根 22
河野　　茂 下松オールスターズ 山口 23

男子シングルス　７５（ＭＳ７５）

１位トーナメント

第１グループ

1	坂田　正明	広島LBチーム	広島	
2	深川　信一	玉野ベテラン会	岡山	
3	松永　清昭	かもめ13	山口	
4	岩石　博信	卓雲クラブ	島根	

第２グループ

5	小橋　金吾	玉野クラブ	岡山	
6	竹田　克己	球心会	島根	
7	川本　義則	広島LBチーム	広島	

第３グループ

8	藤田　勝巳	本郷	広島	
9	山本一二三	LBC岩国	山口	
10	安藤　節郎	倉吉ベテラン会	鳥取	

101

201

301

202

102

第４グループ

	北脇　　進	平田卓栄	島根	11
	中川　　勤	広島LBチーム	広島	12
	西本　公三	裕球会	鳥取	13

第５グループ

	山崎　広海	由宇マーベルス	山口	14
	竹内　達男	水島クラブ	岡山	15
	田畑　勇雄	寺西クラブ	広島	16

第６グループ

	折田　幹夫	吉田クラブ	広島	17
	野津　賢一	野津TTC	島根	18
	古屋　和昭	P愛P	岡山	19
	藤本　　實	広島LBチーム	広島	20

２位トーナメント

第１グループ

1	坂田　正明	広島LBチーム	広島	
2	深川　信一	玉野ベテラン会	岡山	
3	松永　清昭	かもめ13	山口	
4	岩石　博信	卓雲クラブ	島根	

第２グループ

5	小橋　金吾	玉野クラブ	岡山	
6	竹田　克己	球心会	島根	
7	川本　義則	広島LBチーム	広島	

第３グループ

8	藤田　勝巳	本郷	広島	
9	山本一二三	LBC岩国	山口	
10	安藤　節郎	倉吉ベテラン会	鳥取	

101

201

301

202

102

第４グループ

	北脇　　進	平田卓栄	島根	11
	中川　　勤	広島LBチーム	広島	12
	西本　公三	裕球会	鳥取	13

第５グループ

	山崎　広海	由宇マーベルス	山口	14
	竹内　達男	水島クラブ	岡山	15
	田畑　勇雄	寺西クラブ	広島	16

第６グループ

	折田　幹夫	吉田クラブ	広島	17
	野津　賢一	野津TTC	島根	18
	古屋　和昭	P愛P	岡山	19
	藤本　　實	広島LBチーム	広島	20

３位・４位トーナメント

第1Gの3位	101	103	第4Gの3位
第6Gの4位			第5Gの3位
第2Gの3位	102	104	第1Gの4位
第3Gの3位			第6Gの3位

201

301

202

男子シングルス　８０（ＭＳ８０）

１位トーナメント

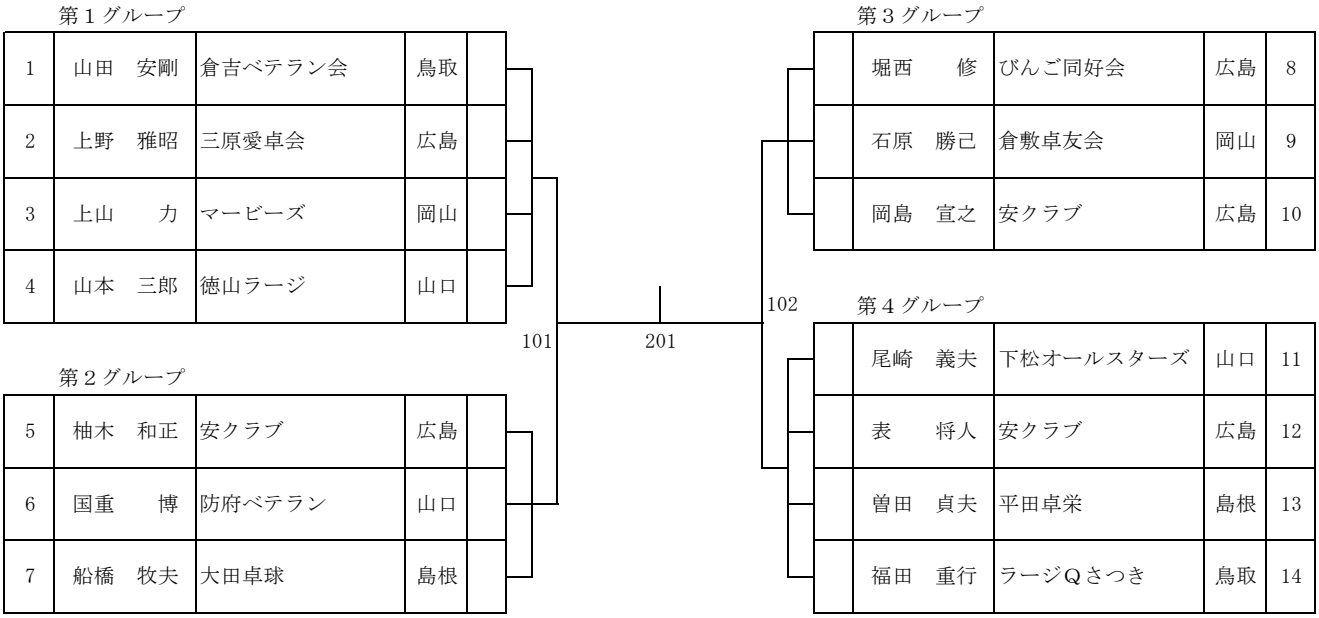

２位トーナメント

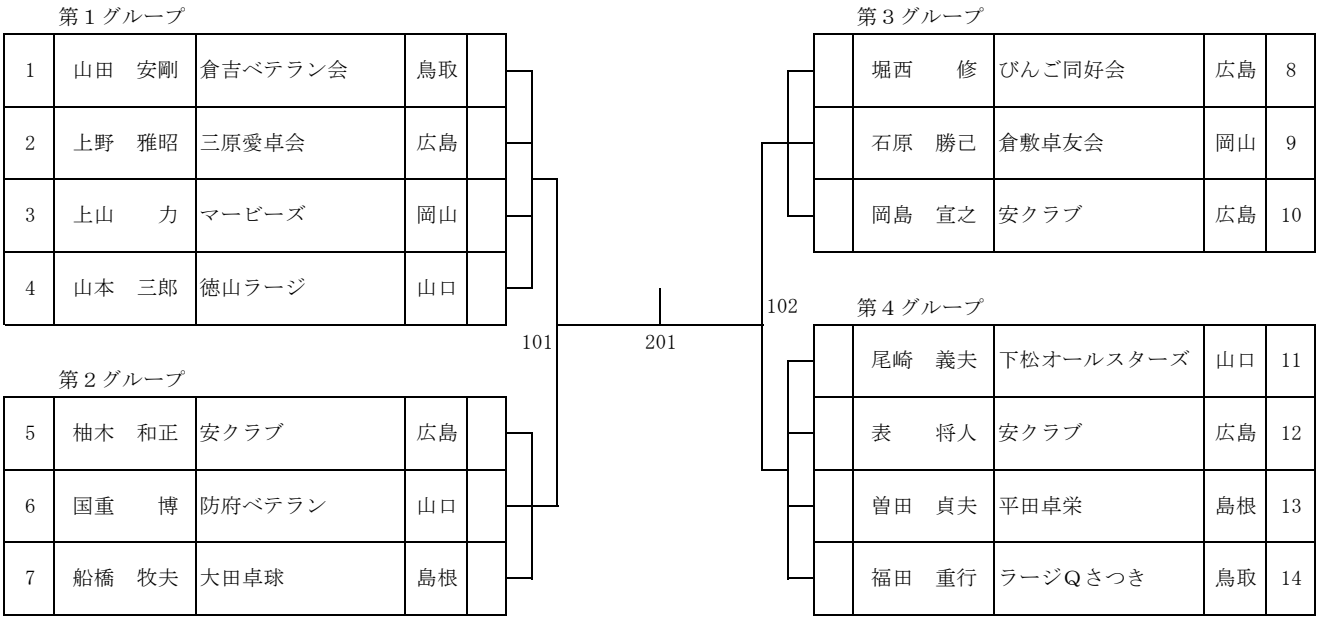

３位・４位トーナメント

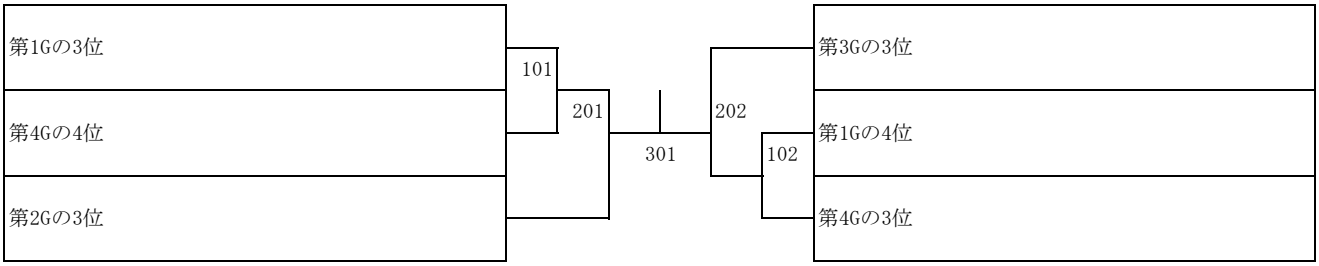

男子シングルス　８５（ＭＳ８５）

決勝リーグ

				1	2	3	得点	順位
1	藤澤　　豊	桜木クラブ	山口					
2	山下　雅幸	倉敷玉森	岡山					
3	石丸　雄士	大竹三倉	広島					

試合順　　①２－３　②１－３　③１－２

女子シングルス　一般（ＷＳ一般）

１位トーナメント

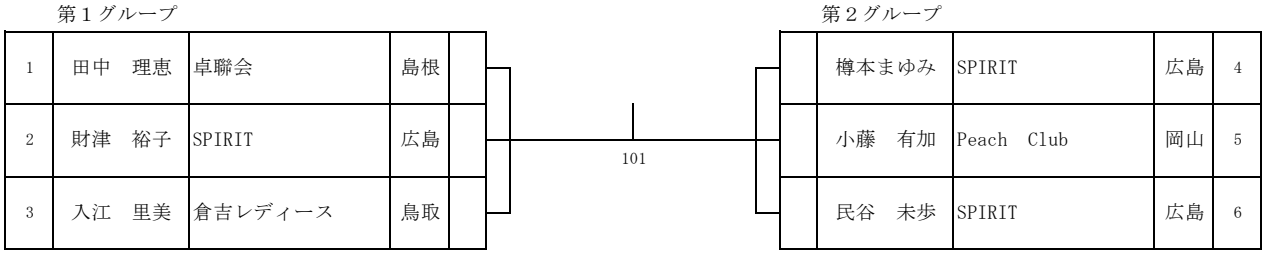

２位トーナメント

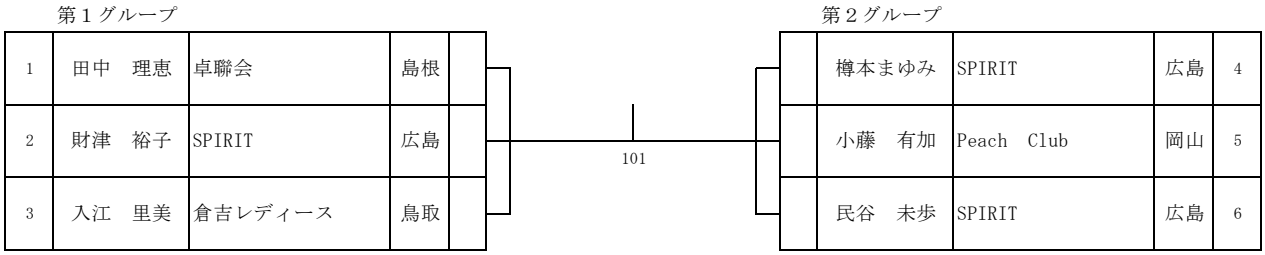

３位トーナメント

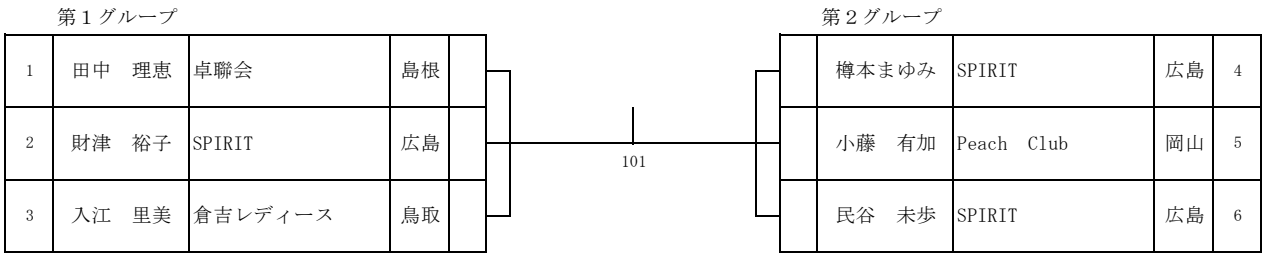

女子シングルス　４０（ＷＳ４０）

１位トーナメント

第１グループ

1	井手迫江里	SPIRIT	広島	
2	小路こずえ	はやぶさクラブ	山口	
3	石川　　恵	オレンジ	島根	
4	有福　理沙	ピンポン府中	広島	

201

101

第２グループ

	西谷　美子	チームN. E. O	島根	5
	東川　弘美	ツー・ワイテック㈱	広島	6
	山口　益加	SPIRIT	広島	7

第３グループ

	小林真理子	ONE　LINK	広島	8
	福田　明子	福田卓球	山口	9
	伊関　紘子	ゼロ・クラブ	岡山	10
	大野智津代	寺西クラブ	広島	11

２位トーナメント

第１グループ

1	井手迫江里	SPIRIT	広島	
2	小路こずえ	はやぶさクラブ	山口	
3	石川　　恵	オレンジ	島根	
4	有福　理沙	ピンポン府中	広島	

201

101

第２グループ

	西谷　美子	チームN. E. O	島根	5
	東川　弘美	ツー・ワイテック㈱	広島	6
	山口　益加	SPIRIT	広島	7

第３グループ

	小林真理子	ONE　LINK	広島	8
	福田　明子	福田卓球	山口	9
	伊関　紘子	ゼロ・クラブ	岡山	10
	大野智津代	寺西クラブ	広島	11

３位・４位トーナメント

第1Gの3位
第3Gの4位

201

301

202

101

第2Gの3位
第1Gの4位
第3Gの3位

女子シングルス　５０（ＷＳ５０）

１位トーナメント

第１グループ

1	内田 法子	斐川クラブ	島根	
2	河村　智子	竹とんぼ	山口	
3	藤井　由美	きらら	岡山	
4	植村　由美	リトルラビット	鳥取	

第２グループ

5	山中　郁子	山陽クラブ	岡山	
6	西本　奈美	SPIRIT	広島	
7	河原　　香	平田卓ポン会	島根	

第３グループ

8	森井美代子	平田卓ポン会	島根	
9	吉本　　恵	五日市メイツ	広島	
10	赤澤　　郁	翔和クラブ	岡山	

第４グループ

11	中野みゆき	倉吉レディース	鳥取	
12	長谷川佐百合	オレンジ	島根	
13	布施　純子	こなみクラブ	岡山	

101

102

201

301

202

103

104

第５グループ

	森山　直美	平田卓ポン会	島根	14
	菅重　淳子	竹友クラブ	広島	15
	木下　智子	きらら	岡山	16

第６グループ

	河口　多美	T一Plum	山口	17
	山野井梅香	P愛P	岡山	18
	加藤　美穂	オレンジ	島根	19

第７グループ

	高岡　珠恵	府中TTC	広島	20
	川西真由美	平田卓ポン会	島根	21
	久保田麻里	モンキーズ	岡山	22

第８グループ

	熊瀬　和美	こなみクラブ	岡山	23
	福庭真理子	フットワーク	島根	24
	盛田　洋子	らふらんす	鳥取	25
	米村布佐子	高島クラブ	岡山	26

２位トーナメント

第１グループ

1	内田 法子	斐川クラブ	島根	
2	河村　智子	竹とんぼ	山口	
3	藤井　由美	きらら	岡山	
4	植村　由美	リトルラビット	鳥取	

第２グループ

5	山中　郁子	山陽クラブ	岡山	
6	西本　奈美	SPIRIT	広島	
7	河原　　香	平田卓ポン会	島根	

第３グループ

8	森井美代子	平田卓ポン会	島根	
9	吉本　　恵	五日市メイツ	広島	
10	赤澤　　郁	翔和クラブ	岡山	

第４グループ

11	中野みゆき	倉吉レディース	鳥取	
12	長谷川佐百合	オレンジ	島根	
13	布施　純子	こなみクラブ	岡山	

101　102　201　301

第５グループ

	森山　直美	平田卓ポン会	島根	14
	菅重　淳子	竹友クラブ	広島	15
	木下　智子	きらら	岡山	16

第６グループ

	河口　多美	T一Plum	山口	17
	山野井梅香	P愛P	岡山	18
	加藤　美穂	オレンジ	島根	19

第７グループ

	高岡　珠恵	府中TTC	広島	20
	川西真由美	平田卓ポン会	島根	21
	久保田麻里	モンキーズ	岡山	22

第８グループ

	熊瀬　和美	こなみクラブ	岡山	23
	福庭真理子	フットワーク	島根	24
	盛田　洋子	らふらんす	鳥取	25
	米村布佐子	高島クラブ	岡山	26

103　104　202

３位・４位トーナメント

第1Gの3位	201	203	第5Gの3位	
第8Gの4位	101		第6Gの3位	
第2Gの3位	301	401	302	102	第7Gの3位	
第3Gの3位	202	204	第1Gの4位	
第4Gの3位			第8Gの3位	

女子シングルス　６０（ＷＳ６０）

１位トーナメント

第１グループ

1	内田　貞子	ウチダスポーツ	山口	
2	今井美保子	高島クラブ	岡山	
3	藤原香奈美	チームN．E．O	島根	
4	谷口　英子	碧空	鳥取	

第２グループ

5	堀内　潤子	D．ドゥリーム	岡山	
6	山本久美子	TEAM・yoU	山口	
7	恩田　美雪	ＮＯＡＨ	鳥取	

第３グループ

8	土谷　弥生	オレンジ	島根	
9	藤原　祐子	びんご同好会	広島	
10	石井　五月	こなみクラブ	岡山	

101

201

301

202

102

第４グループ

	岡　千与美	ユース・リゲイン	岡山	11
	藤井るみ子	防府ラージ	山口	12
	戸崎美智世	倉吉レディース	鳥取	13

第５グループ

	近藤　純子	JFE福山	広島	14
	鶴川　明子	高島クラブ	岡山	15
	奥田　邦江	オレンジ	島根	16

第６グループ

	大塚　桂子	津田クラブ	島根	17
	矢島　尚子	Kさくら卓球	岡山	18
	石渡　和代	福山卓愛会	広島	19
	中山　恵子	モクラジＴＣ	鳥取	20

２位トーナメント

第１グループ

1	内田　貞子	ウチダスポーツ	山口	
2	今井美保子	高島クラブ	岡山	
3	藤原香奈美	チームN．E．０	島根	
4	谷口　英子	碧空	鳥取	

第２グループ

5	堀内　潤子	D．ドゥリーム	岡山	
6	山本久美子	TEAM・yoU	山口	
7	恩田　美雪	ＮＯＡＨ	鳥取	

第３グループ

8	土谷　弥生	オレンジ	島根	
9	藤原　祐子	びんご同好会	広島	
10	石井　五月	こなみクラブ	岡山	

第４グループ

	岡　千与美	ユース・リゲイン	岡山	11
	藤井るみ子	防府ラージ	山口	12
	戸崎美智世	倉吉レディース	鳥取	13

第５グループ

	近藤　純子	JFE福山	広島	14
	鶴川　明子	高島クラブ	岡山	15
	奥田　邦江	オレンジ	島根	16

第６グループ

	大塚　桂子	津田クラブ	島根	17
	矢島　尚子	Kさくら卓球	岡山	18
	石渡　和代	福山卓愛会	広島	19
	中山　恵子	モクラジＴＣ	鳥取	20

101
102
201
202
301

3位・4位トーナメント

第1Gの3位	101	103	第4Gの3位
第6Gの4位			第5Gの3位
第2Gの3位	102	104	第1Gの4位
第3Gの3位			第6Gの3位

201
202
301

女子シングルス　６５（ＷＳ６５）

１位トーナメント

第１グループ

1	瀧本加代子	あんず	山口	
2	西倉　圭子	倉敷庄クラブ	岡山	
3	羽原　澄子	福山緑丘	広島	
4	藤原　隆子	こなみクラブ	岡山	

第２グループ

5	地引　幸子	きらら	岡山	
6	清水世津子	白石卓球クラブ	山口	
7	奥原　秀子	平田卓栄	島根	

第３グループ

8	遠藤　聖子	裕球会	鳥取	
9	甲田　陽子	びんご同好会	広島	
10	三宅　教代	玉野ベテラン会	岡山	

101　201　301　202　102　103

第４グループ

	小橋　京子	きしらーく	岡山	11
	西谷　淳子	倉吉レディース	鳥取	12
	中田千代美	こなみクラブ	岡山	13

第５グループ

	石川千代子	マジック・コア	山口	14
	木村真利子	きらら	岡山	15
	島川　恵子	五日市メイツ	広島	16

第６グループ

	竹田　範子	津田クラブ	島根	17
	村上麻致子	岡山卓球ベテラン会	岡山	18
	井尾　若葉	裕球会	鳥取	19

第７グループ

	松下　育子	ピンポン府中	広島	20
	笠井美智子	倉敷卓友会	岡山	21
	増原　初子	美祢卓友会	山口	22

２位トーナメント

第１グループ

1	瀧本加代子	あんず	山口	
2	西倉　圭子	倉敷庄クラブ	岡山	
3	羽原　澄子	福山緑丘	広島	
4	藤原　隆子	こなみクラブ	岡山	

第２グループ

5	地引　幸子	きらら	岡山	
6	清水世津子	白石卓球クラブ	山口	
7	奥原　秀子	平田卓栄	島根	

第３グループ

8	遠藤　聖子	裕球会	鳥取	
9	甲田　陽子	びんご同好会	広島	
10	三宅　教代	玉野ベテラン会	岡山	

101　201　301　202　102　103

第４グループ

	小橋　京子	きしらーく	岡山	11
	西谷　淳子	倉吉レディース	鳥取	12
	中田千代美	こなみクラブ	岡山	13

第５グループ

	石川千代子	マジック・コア	山口	14
	木村真利子	きらら	岡山	15
	島川　恵子	五日市メイツ	広島	16

第６グループ

	竹田　範子	津田クラブ	島根	17
	村上麻致子	岡山卓球ベテラン会	岡山	18
	井尾　若葉	裕球会	鳥取	19

第７グループ

	松下　育子	ピンポン府中	広島	20
	笠井美智子	倉敷卓友会	岡山	21
	増原　初子	美祢卓友会	山口	22

3位・4位トーナメント

第1Gの3位
第2Gの3位
第3Gの3位

301　201　401　302　202　101　203

第4Gの3位
第5Gの3位
第6Gの3位
第1Gの4位
第7Gの3位

女子シングルス　７０（ＷＳ７０）

１位トーナメント

第１グループ

1	猪子　純子	リージョン	広島	
2	渡部　幸子	オレンジ	島根	
3	繁田　妙子	つづクラブ	山口	

第２グループ

4	福富実枝子	白石卓球クラブ	山口	
5	犬飼　弘子	Tフレンド	岡山	
6	新上　孝子	寺西クラブ	広島	

第３グループ

7	碓井　節子	フットワーク	島根	
8	伊藤　妙子	倉吉レディース	鳥取	
9	桑原世津子	こなみクラブ	岡山	

第４グループ

10	岩田　啓子	安クラブ	広島	
11	沖山美佐子	P愛P	岡山	
12	光清すま子	防府アタッカーズ	山口	

第５グループ

13	延広　令子	LBC岩国	山口	
14	松尾美恵子	フットワーク	島根	
15	本藤　雅子	広島ラブオール	広島	

第６グループ

	大谷　純子	SHIPスポーツ	島根	16
	巻幡　淑美	因島卓球連盟	広島	17
	小野　和子	きらら	岡山	18

第７グループ

	大場　清美	白石卓球クラブ	山口	19
	藤井　洋子	山陽クラブ	岡山	20
	山地由紀美	安クラブ	広島	21

第８グループ

	森山　真弓	倉敷玉森	岡山	22
	岩本　里美	庄原STC	広島	23
	原野美佐江	卓聯会	島根	24

第９グループ

	山﨑富士子	フットワーク	島根	25
	小島　町子	白石卓球クラブ	山口	26
	佐藤　久子	ゼロ・クラブ	岡山	27

第１０グループ

	田畑佐代子	寺西クラブ	広島	28
	岩本　初枝	下松オールスターズ	山口	29
	曽田　愛子	平田卓栄	島根	30

101
201
202
203
204
301
302
401
102

２位トーナメント

第１グループ

1	猪子　純子	リージョン	広島	
2	渡部　幸子	オレンジ	島根	
3	繁田　妙子	つづクラブ	山口	

第２グループ

4	福富実枝子	白石卓球クラブ	山口	
5	犬飼　弘子	Tフレンド	岡山	
6	新上　孝子	寺西クラブ	広島	

第３グループ

7	碓井　節子	フットワーク	島根	
8	伊藤　妙子	倉吉レディース	鳥取	
9	桑原世津子	こなみクラブ	岡山	

第４グループ

10	岩田　啓子	安クラブ	広島	
11	沖山美佐子	P愛P	岡山	
12	光清すま子	防府アタッカーズ	山口	

第５グループ

13	延広　令子	LBC岩国	山口	
14	松尾美恵子	フットワーク	島根	
15	本藤　雅子	広島ラブオール	広島	

第６グループ

	大谷　純子	SHIPスポーツ	島根	16
	巻幡　淑美	因島卓球連盟	広島	17
	小野　和子	きらら	岡山	18

第７グループ

	大場　清美	白石卓球クラブ	山口	19
	藤井　洋子	山陽クラブ	岡山	20
	山地由紀美	安クラブ	広島	21

第８グループ

	森山　真弓	倉敷玉森	岡山	22
	岩本　里美	庄原STC	広島	23
	原野美佐江	卓聯会	島根	24

第９グループ

	山﨑富士子	フットワーク	島根	25
	小島　町子	白石卓球クラブ	山口	26
	佐藤　久子	ゼロ・クラブ	岡山	27

第１０グループ

	田畑佐代子	寺西クラブ	広島	28
	岩本　初枝	下松オールスターズ	山口	29
	曽田　愛子	平田卓栄	島根	30

201
101
301
401
302
203
102
204
202

３位トーナメント

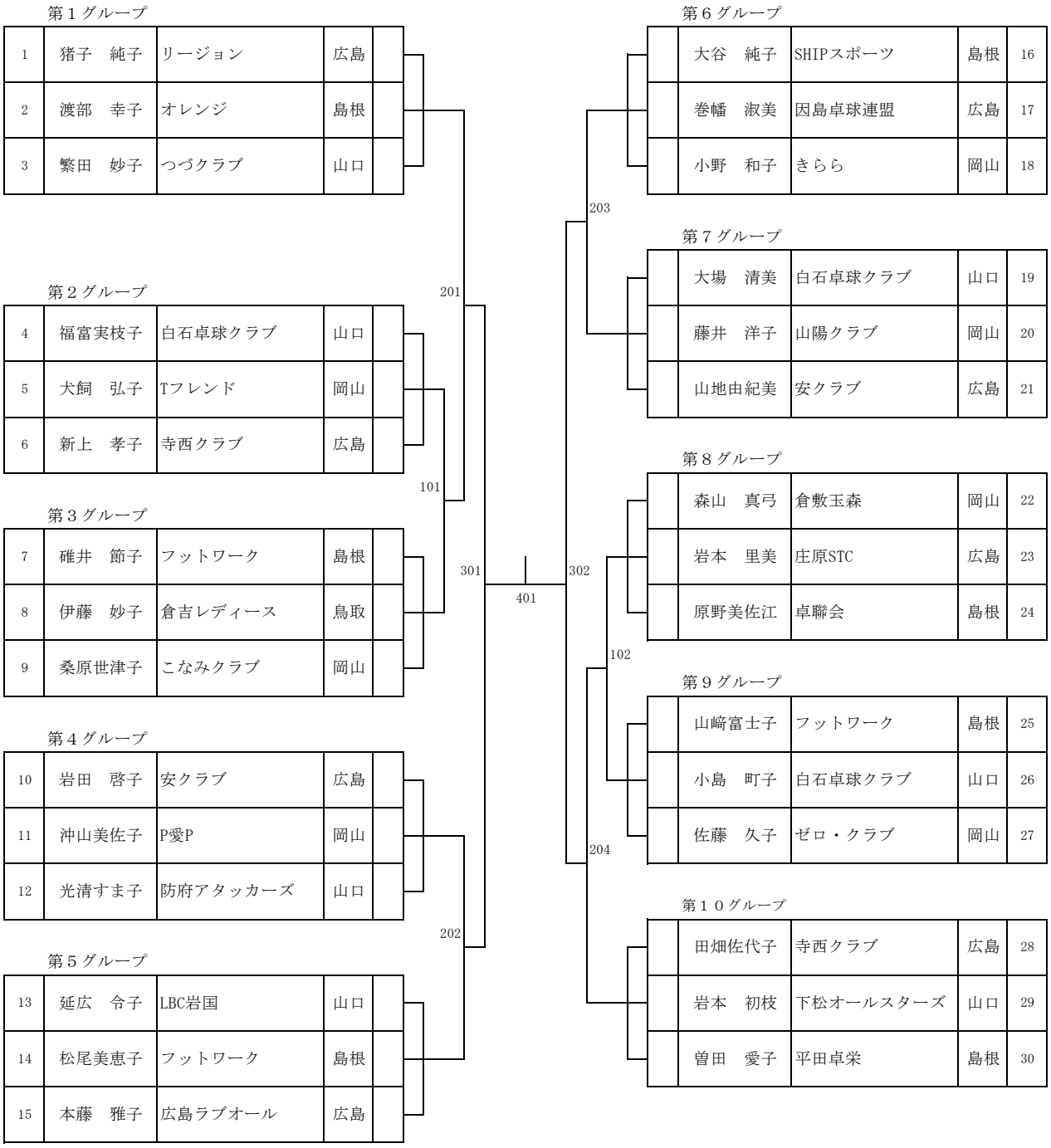
第１グループ
1 猪子　純子 リージョン 広島
2 渡部　幸子 オレンジ 島根
3 繁田　妙子 つづクラブ 山口
第２グループ
4 福富実枝子 白石卓球クラブ 山口
5 犬飼　弘子 Tフレンド 岡山
6 新上　孝子 寺西クラブ 広島
第３グループ
7 碓井　節子 フットワーク 島根
8 伊藤　妙子 倉吉レディース 鳥取
9 桑原世津子 こなみクラブ 岡山
第４グループ
10 岩田　啓子 安クラブ 広島
11 沖山美佐子 P愛P 岡山
12 光清すま子 防府アタッカーズ 山口
第５グループ
13 延広　令子 LBC岩国 山口
14 松尾美恵子 フットワーク 島根
15 本藤　雅子 広島ラブオール 広島
第６グループ
大谷　純子 SHIPスポーツ 島根 16
巻幡　淑美 因島卓球連盟 広島 17
小野　和子 きらら 岡山 18
第７グループ
大場　清美 白石卓球クラブ 山口 19
藤井　洋子 山陽クラブ 岡山 20
山地由紀美 安クラブ 広島 21
第８グループ
森山　真弓 倉敷玉森 岡山 22
岩本　里美 庄原STC 広島 23
原野美佐江 卓聯会 島根 24
第９グループ
山﨑富士子 フットワーク 島根 25
小島　町子 白石卓球クラブ 山口 26
佐藤　久子 ゼロ・クラブ 岡山 27
第１０グループ
田畑佐代子 寺西クラブ 広島 28
岩本　初枝 下松オールスターズ 山口 29
曽田　愛子 平田卓栄 島根 30
101
102
201
202
203
204
301
302
401

女子シングルス　７５（ＷＳ７５）

１位トーナメント

第１グループ

1	山下　朱美	周南クラブ	山口	
2	佐藤由美子	広島ラブオール	広島	
3	平本　弘子	HTC	広島	
4	佐藤　克子	ゼロ・クラブ	岡山	

第２グループ

5	牧原千恵子	裕球会	鳥取	
6	兼吉　博子	フレンド岩国	山口	
7	大國　節美	廿日市卓球	広島	

101　201　102

第３グループ

	大江恵美子	ひかる	山口	8
	杉本　里海	クローバー	広島	9
	高原　禮子	P愛P	岡山	10

第４グループ

	田村　克子	安クラブ	広島	11
	平松しづ子	ぴ-ちく	岡山	12
	森下　一江	卓愛会宇部	山口	13

２位トーナメント

第１グループ

1	山下　朱美	周南クラブ	山口	
2	佐藤由美子	広島ラブオール	広島	
3	平本　弘子	HTC	広島	
4	佐藤　克子	ゼロ・クラブ	岡山	

第２グループ

5	牧原千恵子	裕球会	鳥取	
6	兼吉　博子	フレンド岩国	山口	
7	大國　節美	廿日市卓球	広島	

101　201　102

第３グループ

	大江恵美子	ひかる	山口	8
	杉本　里海	クローバー	広島	9
	高原　禮子	P愛P	岡山	10

第４グループ

	田村　克子	安クラブ	広島	11
	平松しづ子	ぴ-ちく	岡山	12
	森下　一江	卓愛会宇部	山口	13

３位・４位トーナメント

第1Gの3位

第2Gの3位

201　301　202　101

第3Gの3位

第1Gの4位

第4Gの3位

女子シングルス　８０（ＷＳ８０）

１位トーナメント

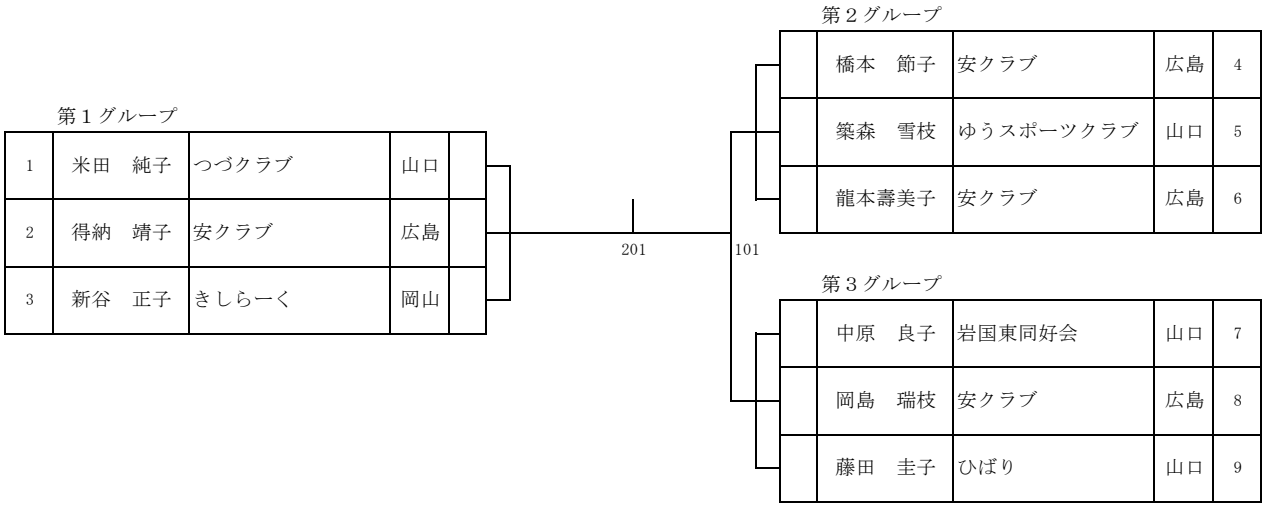

２位トーナメント

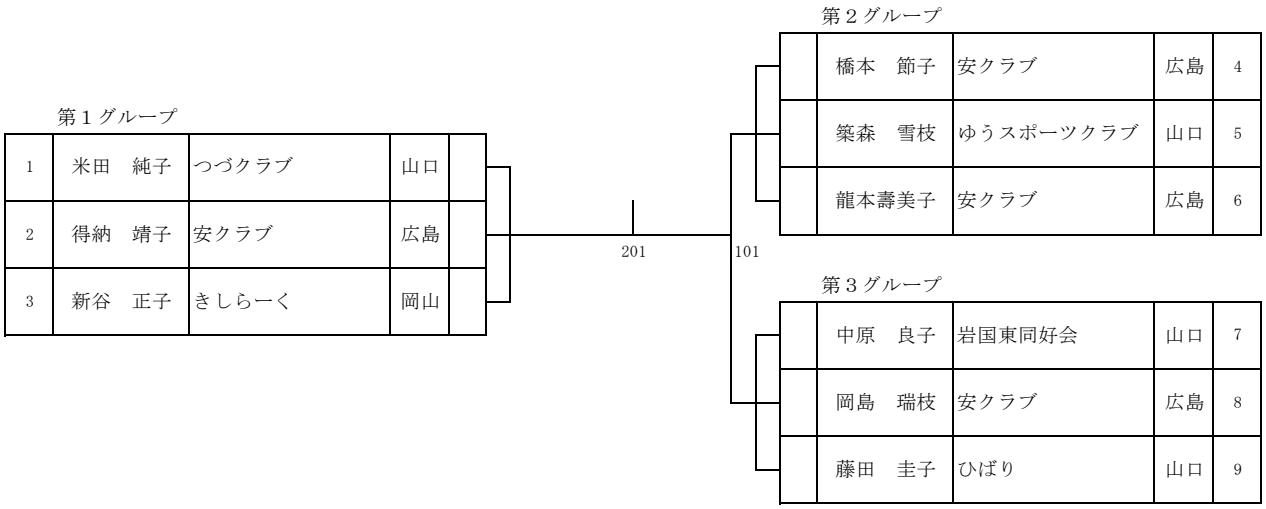

３位トーナメント

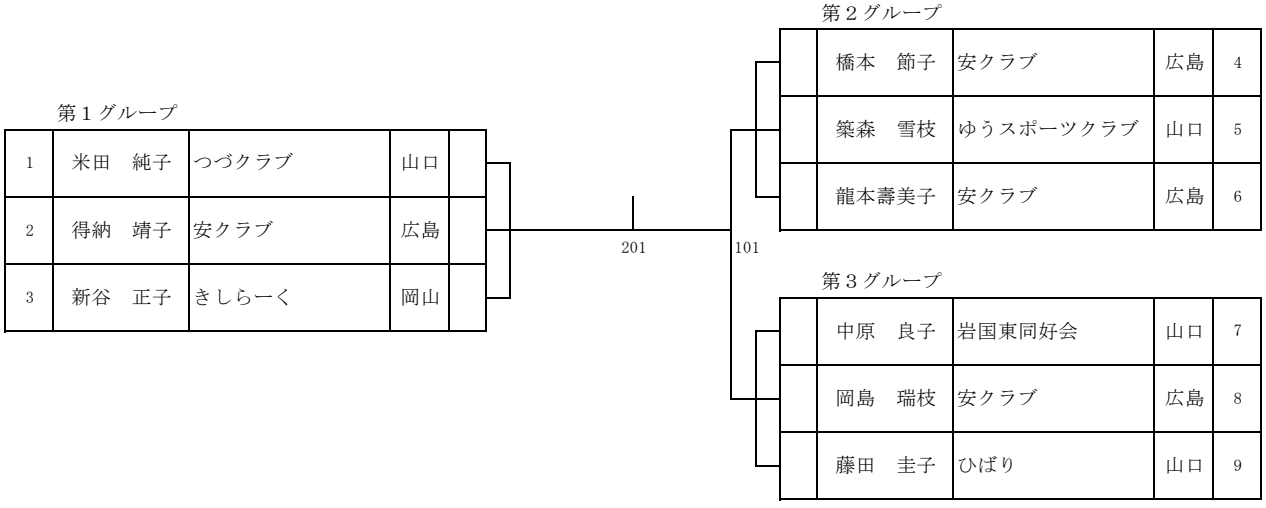

女子シングルス　８５（ＷＳ８５）

１位トーナメント

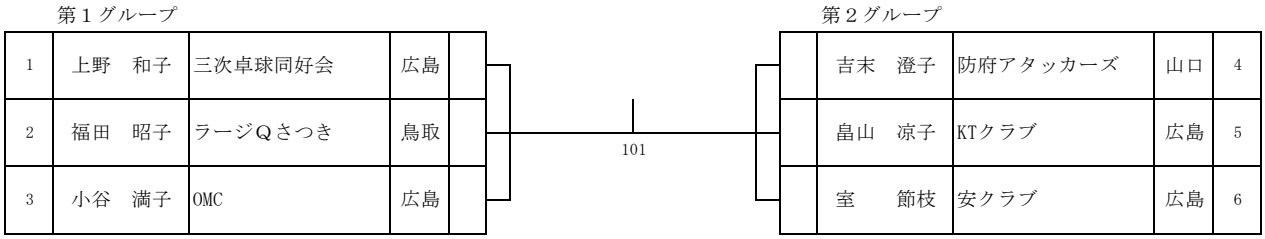

２位トーナメント

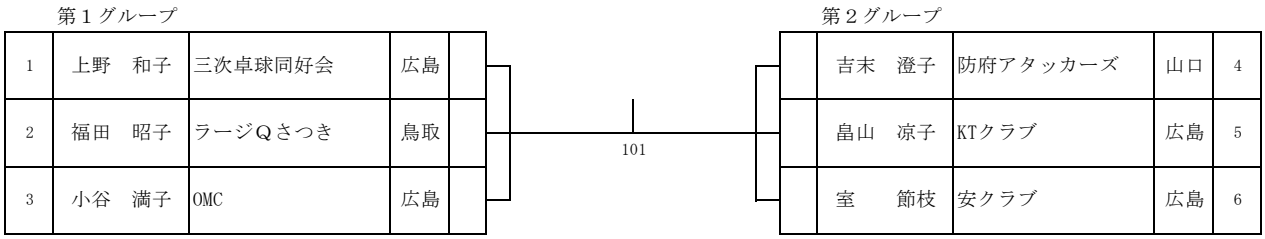
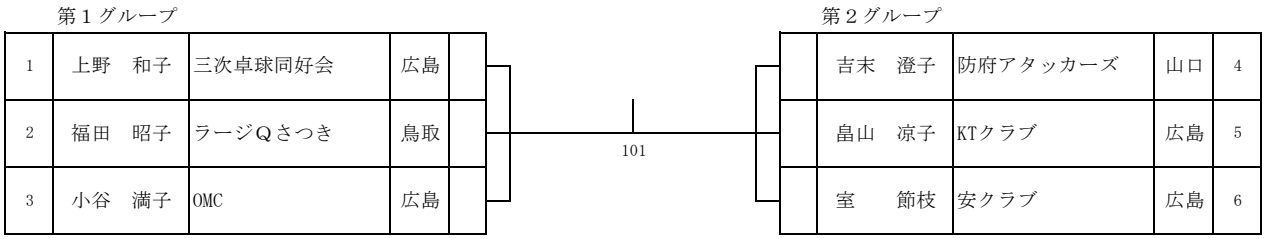
３位トーナメント