【ＭＳ】男子シングルス（4）

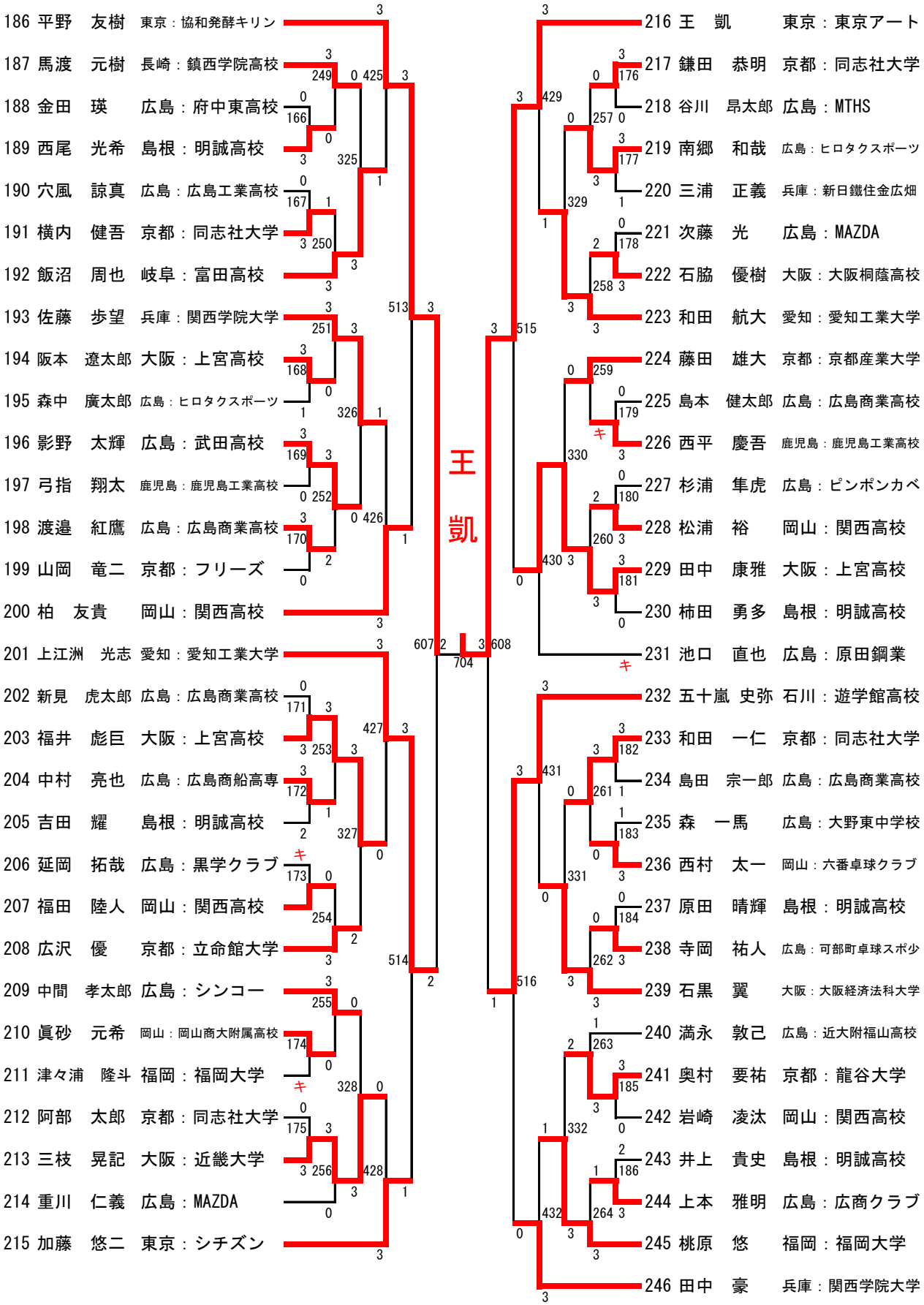
186 平野　友樹　東京：協和発酵キリン
187 馬渡　元樹　長崎：鎮西学院高校
188 金田　瑛　広島：府中東高校
189 西尾　光希　島根：明誠高校
190 穴風　諒真　広島：広島工業高校
191 横内　健吾　京都：同志社大学
192 飯沼　周也　岐阜：富田高校
193 佐藤　歩望　兵庫：関西学院大学
194 阪本　遼太郎　大阪：上宮高校
195 森中　廣太郎　広島：ヒロタクスポーツ
196 影野　太輝　広島：武田高校
197 弓指　翔太　鹿児島：鹿児島工業高校
198 渡邉　紅鷹　広島：広島商業高校
199 山岡　竜二　京都：フリーズ
200 柏　友貴　岡山：関西高校
201 上江洲　光志　愛知：愛知工業大学
202 新見　虎太郎　広島：広島商業高校
203 福井　彪巨　大阪：上宮高校
204 中村　亮也　広島：広島商船高専
205 吉田　耀　島根：明誠高校
206 延岡　拓哉　広島：黒学クラブ
207 福田　陸人　岡山：関西高校
208 広沢　優　京都：立命館大学
209 中間　孝太郎　広島：シンコー
210 眞砂　元希　岡山：岡山商大附属高校
211 津々浦　隆斗　福岡：福岡大学
212 阿部　太郎　京都：同志社大学
213 三枝　晃記　大阪：近畿大学
214 重川　仁義　広島：MAZDA
215 加藤　悠二　東京：シチズン
216 王　凱　東京：東京アート
217 鎌田　恭明　京都：同志社大学
218 谷川　昂太郎　広島：MTHS
219 南郷　和哉　広島：ヒロタクスポーツ
220 三浦　正義　兵庫：新日鐵住金広畑
221 次藤　光　広島：MAZDA
222 石脇　優樹　大阪：大阪桐蔭高校
223 和田　航大　愛知：愛知工業大学
224 藤田　雄大　京都：京都産業大学
225 島本　健太郎　広島：広島商業高校
226 西平　慶吾　鹿児島：鹿児島工業高校
227 杉浦　隼虎　広島：ピンポンカベ
228 松浦　裕　岡山：関西高校
229 田中　康雅　大阪：上宮高校
230 柿田　勇多　島根：明誠高校
231 池口　直也　広島：原田鋼業
232 五十嵐　史弥　石川：遊学館高校
233 和田　一仁　京都：同志社大学
234 島田　宗一郎　広島：広島商業高校
235 森　一馬　広島：大野東中学校
236 西村　太一　岡山：六番卓球クラブ
237 原田　晴輝　島根：明誠高校
238 寺岡　祐人　広島：可部町卓球スポ少
239 石黒　翼　大阪：大阪経済法科大学
240 満永　敦己　広島：近大附福山高校
241 奥村　要祐　京都：龍谷大学
242 岩崎　凌汰　岡山：関西高校
243 井上　貴史　島根：明誠高校
244 上本　雅明　広島：広商クラブ
245 桃原　悠　福岡：福岡大学
246 田中　豪　兵庫：関西学院大学
王
凱